„Aquaroc™“ – vėdinamų tinkuotų fasadų sistema
Projektavimo ir montavimo instrukcija

Fasadų sistemos„Aquaroc“ projektavimo ir montavimo instrukcija skirta specialistams, kurie sugebės pritaikyti pateiktus patarimus, išmanys su jais susijusius apribojimus ir prisiims atsakomybę už jų taikymą projektuojant ir statant įvairų tipų pastatus.
Projektavimo ir montavimo instrukciją sudaro sistemai naudojamų medžiagų savybių aprašymas, montavimo, sandėliavimo ir įrengtos konstrukcijos priežiūros bei palaikymo instrukcijos.
Projektavimo ir montavimo instrukcijos pabaigoje pateikti fasado konstrukcijos detalių pavyzdžiai. AS kodu pažymėti priedai aptaria sienų su metaliniais statramsčiais, AW kodu – sienų su mediniu karkasu konstrukcijos detales.

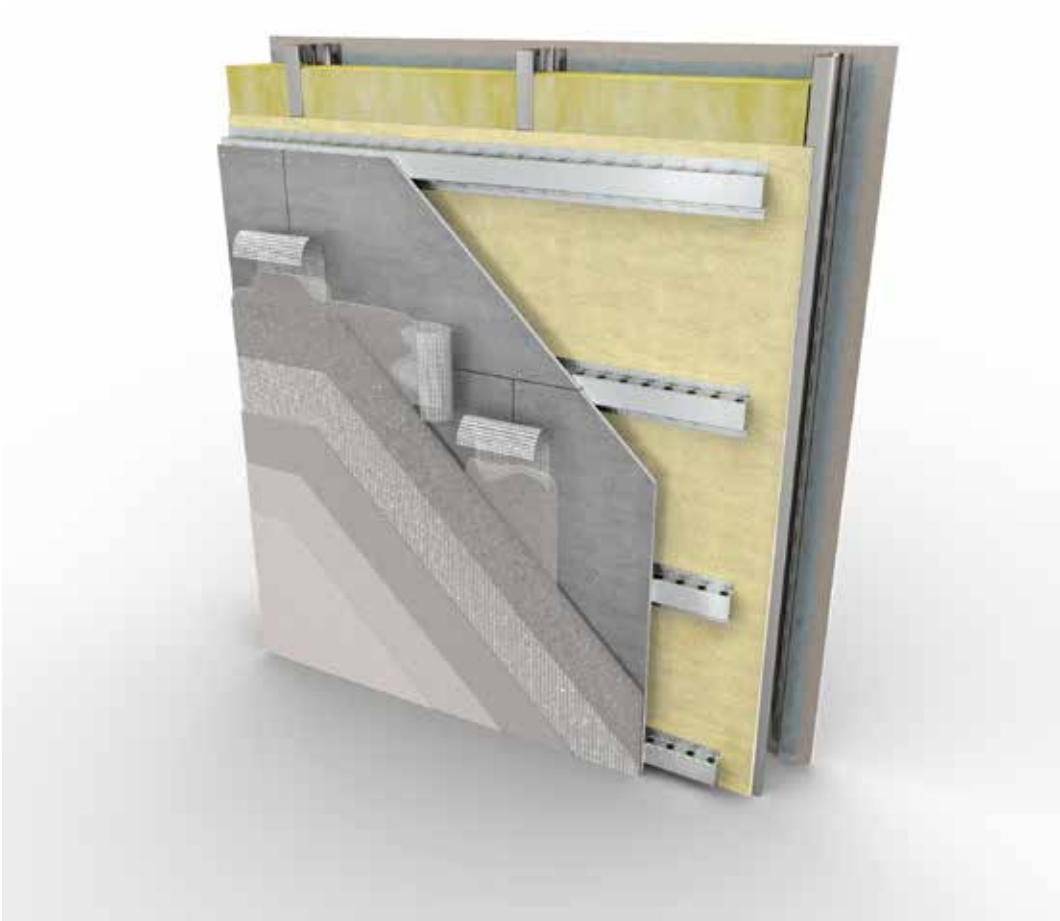

SAINT-GOBAIN

Gyproc SAINT-GOBAIN

Turinys

„Aquaroc™“ – vėdinamų tinkuotų fasadų sistema 3
Projektavimo ir montavimo instrukcija 3
Sistemos aprašymas 3
1. „Aquaroc™“ fasado plokštės aprašymas 3
2. Papildomi „Aquaroc“ fasadų sistemos elementai 4
2.1 Metalinių „Aquaroc“ profiliuočių aprašymas 4
2.1.1 Vėdinamas grebėstas „Aquaroc“ ATR 30 4
2.1.2 Kampiniai profiliuočiai „Aquaroc AKP“ 30/50, 50/50, 50/75 4
2.1.3 Apsauga nuo graužikų „Aquaroc“ AHL 29 4
2.2 Sraigtai 5
2.3 Tinkavimo priemonės 5
2.3.1 „Weber“ dvisluoksnio tinkavimo priemonės 5
2.3.2 „Weber“ dvisluoksnio tinkavimo priedai 5
3. Metalinių statramsčių ir medinio karkaso montavimas 6
3.1 „Aquaroc“ metalinių statramsčių montavimas 6
3.1.1 Vėdinamų grebėstų „Aquaroc“ ATR 30 montavimas 6
3.1.2 Kampinių profiliuočių „Aquaroc AKP“ montavimas 6
3.1.3 Apsauga nuo graužikų „Aquaroc“ AHL 29 6
3.2 Medinio karkaso montavimas 6
3.2.1 Medinis karkasas, 22 x 75 mm 6
3.2.2 Vidinių ir išorinių kampų bei staktų sutvirtinimas 7
4. „Aquaroc“ fasado plokščių montavimas 7
4.1 Plokščių prisriegimas 7
4.2 Plokščių klojimas 7
4.3 Plokščių paruošimas ir pjaustymas 7
4.4 Deformacinės siūlės 7
5. Prijungiamos konstrukcijos dalys 8
5.1 Palangės ir kiti skardiniai elementai 8
5.2 Sunkių elementų tvirtinimas 8
5.3 Jungtys su kitais statybiniais elementais ir pastato dalimis 8
6. Tinkavimas 8
6.1 Bendroji dalis 8
6.2 Apsauginės priemonės 9
6.3 Langų ir durų staktų sandarinimas 9
6.4 Plokščių sandūrų sutvirtinimas 9
6.5 Tinko sutvirtinimo priemonių naudojimas 9
6.6 Bazinio tinko sluoksnio ir armavimo tinklo klojimas 9
6.9 Gruntavimas 10
6.8 Dengiamasis tinkavimas 10
6.9 Paviršiaus dažymas 10
6.10 Baigiamieji darbai 10
7. Techninė priežiūra ir palaikymas 10
7.1 Sandėliavimas statybos aikštelėje 11
Brėžinių sąrašas 12
PRIEDAI:
Fasadų sistemos „Aquaroc“ konstrukcijų detalės, AS01–AS11 ir AW01–AW10

Sistemos aprašymas

Fasadų sistema „Aquaroc“ – patikimai drėgmę kontroliuojanti ir patvari sistema, tinkanti tinkuojamiems 1–2 aukštų pastatų fasadams. Sistemos tvirtą ir vientisą tinkavimo pagrindą suformuoja cementinės „Aquaroc“ plokštės (900 x 1200 mm), vėdinami profiliuočiai „Aquaroc“ ATR 30 ir kampiniai profiliuočiai.
Plokštes taip pat galima tvirtinti prie medinio karkaso.
Plokščių tvirtinimui naudojami nerūdijantys sraigtai. Tinkavimui naudojamos plokščių tinkavimo priemonės „Weber“ arba analogiški variantai, testuoti pagal tinkamumą tinkuotų plokščių fasadui. Cementinėmis „Aquaroc“ plokštėmis padengtos sienos tinkavimo sistemai priklauso siūlių sutvirtinimo tinklelis, tinkavimo tinklas, kampus sutvirtinančios detalės, pradinis tinkavimo profiliuotis ir deformacinių siūlių profiliuotis.
Fasadų sistema „Aquaroc“ išlaikė TTY bandymus, atliekamus imituojant atšiaurias Suomijos klimato sąlygas.

1. „Aquaroc™“ fasado plokštės aprašymas

„Aquaroc“ – abiejose pusėse tankiu stiklo pluošto tinkleliu sutvirtinta cementinė plokštė. Plokštės paviršius tvirtas, lygus ir specialiai apdorotas porėtumui minimizuoti, tad plokštė idealiai tinka fasadų tinko pagrindui. Viduje esančios polistireno granulės sudrėkusiai plokštei neleidžia įmirkti. Plokštės briaunos stačiakampės (nesuplonintos).

Plokštės savybės

- Fasado plokštės „Aquaroc™“ matmenys: 900 x 1200 mm.
- Storis 12,5 mm.
- Tankis 1080 kg/m^3 (13,5 kg/m^2).
- Lengva ir patogi naudoti 900 x 1200 mm (1,08 m^2) plokštė sveria tik 14,6 kg.
- Atspari drėgmei ir oro sąlygoms.
- Mažas vandens įgėris.
- Atsparumas smūgiams (Brinell > 42 N/mm^2) didesnis nei ypatingo tvirtumo gipskartonio plokščių.
- Pagerina išorinės sienos konstrukcijos garso izoliaciją.
- Priklauso A2–s1,d0 statybinių medžiagų klasei (nedegi).
- Laidi vandens garams.
- Paprastai montuojama ir apdorojama.

2. Papildomi „Aquaroc“ fasadų sistemos elementai

2.1 Metalinių „Aquaroc“ profiliuočių aprašymas

Metaliniai „Aquaroc“ profiliuočiai gaminami iš DX51D+ZM250 rūšies plieno. Visų metalinių „Aquaroc“ profiliuočių ilgis 3000 mm.

Gaminio pavadinimas	Gaminio kodas	Ilgis, mm	Standartinė pakuotė, vnt.	Sąnaudos Naudojimo sritis
Vėdinamas profiliuotis „Aquaroc“ ATR 30	16539	3000	10	Apie 2,2 m/m^2
Apsauga nuo graužikų „Aquaroc“ AHL 29	16540	3000	15	Sienų viršutiniai ir apatiniai kraštai
Kampinis profiliuotis „Aquaroc“ AKP 25/50	16541	3000	15	Išoriniai kampai, durų ir langų staktos
Kampinis profiliuotis „Aquaroc“ AKP 50/50	16542	3000	15	Išoriniai kampai, durų ir langų staktos
Kampinis profiliuotis „Aquaroc“ AKP 75/50	16543	3000	15	Išoriniai kampai, durų ir langų staktos

2.1.1 Vėdinamas profiliuotis „Aquaroc“ ATR 30

„Aquaroc“ profiliuočiai priklauso „Gypsteel“ metalinių profiliuočių produktų grupei ir gaminami pagal patentuotą „Gypsteel“ gamybos technologiją, kuri optimizuoja plieno savybes. Sustiprintų savybių plienas dar tvirtesnis, sraigtai geriau įsisriegia ir tvirčiau laiko. Vėdinamas profiliuotis turi 20 mm angas kas 100 mm intervalais ir tai garantuoja pakankamą fasado konstrukcijos vėdinimą.

2.1.2 Kampiniai profiliuočiai „Aquaroc AKP“ 30/50, 50/50, 50/75

Kampiniai profiliuočiai „Aquaroc AKP“ – cinkuoti profiliuočiai, palengvinantys ir paspartinantys montavimo darbus. Jie naudojami pastato kampuose, langų ir durų angose plokštėms pritvirtinti. Profiliuočiai būna trijų dydžių: 30 x 50 mm, 50 x 50 mm ir 50 x 70 mm.

2.1.3 Apsauga nuo graužikų „Aquaroc“ AHL 29

Apsauga nuo graužikų naudojama fasado konstrukcijoje, kad graužikai nepatektų į vėdinimo tarpą. Apsauginė plokštelė turi angas, tad fasado vėdinimas vyksta įprastai. Plokštelė naudojama sienų apatiniame ir viršutiniame kraštuose, langų ir durų staktų viršuje. Apsauginės plokštelės matmenys: 29 x 29 mm.

2.2 Sraigtai

- „Aquaroc“ QUB 25 (profiliuočio ATR 30 tvirtinimui prie metalinio statramsčio; medžiagos storis 0,9–2,0 mm).
- „Aquaroc“ QU 45 (profiliuočio ATR 30 tvirtinimui prie medinio statramsčio).
- „Aquaroc“ QU 32 (kampinių profiliuočių AKP tvirtinimui prie medinių tašų karkaso).
- „Aquaroc“ plokštės tvirtinimas prie metalinio profiliuočio arba medinio karkaso sraigtais QM–ST 35 RST įgaubta galvute (supakuota juostomis, apkrovos klasė C4).

2.3 Tinkavimo priemonės

Šioje fasadų sistemos „Aquaroc“ montavimo instrukcijoje, kaip pagrindinė paviršiaus padengimo priemonė, pasirinkta dvisluoksnio tinkavimo sistema „Weber“. Fasadų sistema „Aquaroc“ su dvisluoksniu „Weber“ tinku išlaikė TTY atliktus bandymus, imituojančius atšiaurias Suomijos klimatines sąlygas.

Cementinėmis „Aquaroc“ plokštėmis padengtos sienos tinkavimo variantui turi būti naudojamas siūlių armavimo tinklelis (≥ 200 mm pločio), tinką sutvirtinantis tinklas, kampų sutvirtinimo priemonės ir apatinių kraštų profiliuočiai. Tinkavimo pagrindui ir užpildui naudojamas plonasluoksnis tinkas „Weber.Vetonit 410“. „Weber“ darbų instrukcijas, reikalavimus pagrindui, bazinių tinko sluoksnių paruošimą ir dengiamojo sluoksnio priežiūrą rasite atitinkamuose gaminių aprašymuose.

2.3.1 „Weber“ dvisluoksnio tinkavimo priemonės

- Plonasluoksnis tinkas „Vetonit 410“.
- Stiklo pluošto tinklelis (4 arba 6 mm).
- „SilcoMaali“.
- „SilcoPinnoite“.

2.3.2 „Weber“ dvisluoksnio tinkavimo priedai

- Kampinis profiliuotis (3305, 3352).
- Langų profiliuotis (6448 V, 3712, 3721).
- Pradinė tinkavimo juosta (3032, 6410, 401).
- Sandarinimo juosta.
- Deformacinių siūlių profiliuotis (3341, 3071).
- Stiklo pluošto tinklelis, # 4 arba 6 mm.
- Viršutinis (užbaigiamasis) profiliuotis (3544).

3. Metalinių statramsčių ir medinio karkaso montavimas

Fasadų sistemos „Aquaroc“ pagrindui tinka visos įprastos, pakankamai tvirtos išorinės sienos konstrukcijos, kurių bendra deformacija dėl šilumos ir drėgmės poveikio neviršija 1 mm/m. Jei reikia, išlyginami galimi pagrindo konstrukcijos nelygumai.

3.1. „Aquaroc“ metalinių statramsčių montavimas

3.1.1 Vėdinamų profiliuočių „Aquaroc“ ATR 30 montavimas

Cementinių plokščių „Aquaroc“ atrėmimui kas 450 mm intervalais horizontaliai tvirtinami vėdinami profiliuočiai „Aquaroc“ ATR 30, žr. AS01 brėžinį. Pagrindui gali būti naudojami mediniai arba metaliniai statramsčiai.
Profiliuočiai prie pagrindo konstrukcijos tvirtinami „Aquaroc QU“ sraigtais min. 600 mm tarpais nuo abiejų galų. Persiklojančių profiliuočių eilių galai užleidžiami bent 600 mm. Minimalus profiliuočio ilgis – ne mažiau nei du tarpai tarp tvirtinimo detalių (1200 mm). Profiliuočių galuose paliekamas 5 mm tarpelis deformacijai. Pirmasis profiliuotis sienos apačioje tvirtinamas kas 150 mm atstumu nuo apatinio sienos krašto. Angų viršuje ir apačioje dedamas papildomas vėdinamas profiliuotis, jei atstumas nuo plokštės krašto iki profiliuočių didesnis nei 150 mm.

3.1.2 Kampinių profiliuočių „Aquaroc AKP“ montavimas

Kampai suvirtinami profiliuočiais „Aquaroc AKP“. Jie naudojami statinio vidiniuose ir išoriniuose kampuose, langų ir durų staktose, kaip plokščių tvirtinimo pagrindas. Profiliuočiai prie horizontalių profiliuočių ATR 30 tvirtinami sraigtais QUB 25, prie medinio tašų karkaso – sraigtais QU 32.

3.1.3 Apsauga nuo graužikų „Aquaroc“ AHL 29

Apsauginė plokštelė dedama sienų apatiniuose ir viršutiniuose kraštuose, virš langų ir durų staktų. Ji montuojama vėdinimo tarpe, prie metalinio karkaso tvirtinama sraigtais QUB 25, prie medinio – sraigtais QU 32.

3.2 Medinio karkaso montavimas

3.2.1 Medinis karkasas, 22 x 75 mm

„Aquaroc“ plokščių pagrindui galima naudoti ir medinių tašų karkasą (medienos stiprumo klasė bent T18, drėgnumas – iki 20 proc.). Karkasas kalamas kryžminiu būdu, pirmiausiai kas 600 mm intervalais tvirtinant vertikalius tašus (≥ 22 x 75 mm), o ant jų – horizontalius tašus (≥ 22 x 75 mm) kas 450 mm intervalais. Tašai prie pagrindinio karkaso kalami galvanizuotomis vinimis, kurios į karkasą turi įsmigti ≥ 2/3 ilgiu. Medinių elementų galuose paliekami 5 mm tarpeliai plėtimuisi dėl šilumos ir drėgmės poveikio. Statybos darbų metu medinės konstrukcijos apsaugomos nuo drėgmės.
Statramsčių konstrukcija turi būti tokia, kad pagrindas netrukdomai vėdintųsi nuo cokolio iki pat karnizo. Sunkių elementų tvirtinimui prie sienos pagal atskirus projektus įrengiamos atraminės konstrukcijos, kurios tvirtinamos prie pagrindinio karkaso. Tvirtinamos dalys nesujungiamos su tinko sluoksniu. Tinkuotų plokščių sistemos „Aquaroc“ jungtys su kitomis konstrukcijomis įrengiamos pagal konstrukcijų projektus.

3.2.2 Vidinių ir išorinių kampų bei staktų sutvirtinimas

Vidiniai ir išoriniai kampai bei staktos sutvirtinamos kampiniais profiliuočiais „Aquaroc AKP“, dedamais kampuose ir po plokštėmis, žr. brėžinius: AS03, AS04, AW03 ir AW04. Profiliuočiai prie medinio karkaso tvirtinami QU 32 sraigtais. Kampuose plokštės prisriegiamos kas 200 mm intervalais prie kampinių profiliuočių. Vidinius ir išorinius kampus galima pasirinktinai sutvirtinti ir mediniais tašais.

4 „Aquaroc“ fasado plokščių montavimas

4.1 Plokščių prisriegimas

Plokštės prie pagrindo tvirtinamos nerūdijančio plieno sraigtais „Aquaroc“ QM–ST 35 200 mm tarpais. Sraigto atstumas nuo plokštės krašto – ne mažiau nei 15 mm. Sraigto galvutė turi susilyginti su plokštės paviršiumi, kitaip tariant, jos negalima įsprausti į vidų arba palikti iškilusios. Plokštėse nereikia iš anksto išgręžti skylių, bet siauresnėms nei 50 mm detalėms rekomenduojamas parengtinis išgręžimas įtrūkiams išvengti.

4.2 Plokščių klojimas

„Aquaroc“ plokštės klojamos suglaudžiant, viena virš kitos dedamų plokščių vertikalios sandūros užleidžiamos bent 400 mm. Aplink angas plokštės išdėstomos taip, kad plokščių sandūra nesutaptų su angos kampu, tad plokštę reikia nupjauti bent 150 mm virš angos kampo. Tinkavimui paruoštame plokštėmis dengtame plote negali likti didesnių nei 1 mm „dantelių“. Tarp plokščių ir prijungiamų konstrukcijos dalių paliekamas 5 mm tarpelis deformacijai.
Tankesnė ir lygesnė tamsioji plokštės pusė skirta tinkavimo pagrindui. Plokščių priekinė pusė pažymėta užrašu „Aquaroc 13“.

4.3 Plokščių paruošimas ir pjaustymas

Atskiros plokštės nešamos vertikalioje padėtyje. Plokščių nuo padėklo negalima kelti už trumpojo šono, kėlimo metu plokštės ilgasis šonas turi remtis į pagrindą. Šias plokštes, kaip ir gipskartonio plokštes, galima pjaustyti kilimų pjaustymo peiliu bimetalo geležte. Geriausias ir tiksliausias rezultatas gaunamas naudojant diskinį deimantinį arba kietmetalio pjūklą su dulkių surinkimo funkcija. Pjaustant plokštes dulkes ir triukšmą skleidžiančiomis priemonėmis būtina naudoti individualias apsaugos priemones.

4.4 Deformacinės siūlės

Fasado konstrukcijos deformacinės siūlės visada įrengiamos ties pagrindinės konstrukcijos deformacinėmis siūlėmis arba ne rečiau nei kas 10 m. Deformacinių siūlų įrengimo variantai pateikti detalių brėžiniuose AS10 ir AW10. Ties konstrukcinėmis deformacinėmis siūlėmis bent 5 mm pločio deformacinė siūlė padaroma ir plokštėje bei tinko sluoksnyje. Į deformacinę siūlę prieš tinkavimą įstatomas deformacinės siūlės profiliuotis, pvz., „Weber 3341“, arba siūlės armavimo juosta ir užpildo masė.

5. Prijungiamos konstrukcijos dalys

5.1 Palangės ir kiti skardiniai elementai

Palangės sumontuojamos prieš tinkavimą. Jei lango anga platesnė nei 1,5 m, palangės prie pagrindo tvirtinamos ne didesniais nei 1 m tarpais. Palangių kraštai suformuojami pagal RT kortelės 80-10632 4 dalies 26b / 26a pav. Palangės montuojamos, išlankstomos ir pakreipiamos taip, kad lietaus vanduo nepatektų į sienos konstrukciją. Palangių nuolydis turi būti bent 1:2,5. Pagrindo vėdinimas suplanuojamas taip, kad oras laisvai judėtų ties langu. Skardinimo darbai atliekami pagal RT kortelės 80–10632 instrukcijas. Skardinius elementus darbų metu reikia apsaugoti nuo tinko purslų

5.2 Sunkių elementų tvirtinimas

Sunkūs elementai, tokie kaip priešgaisrinės kopėčios, pastoliai ir pan., tvirtinami pastato karkasą siekiančiais laikikliais. Tvirtinimas planuojamas taip, kad tvirtinimo taškai būtų atsieti nuo tinko ir nekliudytų drėgmės ir šilumos sukeliamoms tinkuotų plokščių deformacijoms.

5.3 Jungtys su kitais statybiniais elementais ir pastato dalimis

„Aquaroc“ plokštės, tašų karkasai ir tinkas atsitraukiamas maždaug 5 mm nuo prijungiamų konstrukcijų ir statinio dalių. Tinko ir prijungiamos statinio dalies ar konstrukcijos sandūra užpildoma įvairioms oro sąlygoms atsparia elastinga mase, siūlės tarpine arba sandarinimo profiliuočiu siekiant užtikrinti nelaidumą drėgmei.

6. Tinkavimas

6.1 Bendroji dalis

Tinkuotos plokštumos atstumas nuo žemės lygio turi būti ne mažesnis nei 400 mm. Virš balkono plytelių ir stogelių tinkuotos plokštumos atstumas nuo horizontalaus paviršiaus turi būti ne mažesnis nei 200 mm. Tinkuoto ploto spalvos atspindžio koeficientas (šviesumas) turi būti ne mažesnis nei 20 proc.

Tinko pagrindui ir užpildui naudojamas plonasluoksnio tinko skiedinys „Weber.Vetonit 410“. Dengiamajam sluoksniui galima pasirinktinai naudoti lašelių efektą, šlifuotą, „sušukuotą“, braižytą arba šlifuotą ir dažytą variantą. Reikalavimai pagrindui, bazinio tinko sluoksnio paruošimas, dengiamojo sluoksnio priežiūra ir darbų instrukcijos pateiktos „Weber“ gaminių kortelėse.

Tinkavimo darbams pildomas darbų objekto žurnalas, kuriame surašomos naudotos medžiagos ir metodai, darbų etapai ir sąlygos (temperatūra, lietus, saulės šviesa, vėjas). Prieš tinkavimo darbų pradžią apžiūrimas visas paviršiaus plotas, prireikus taisomi tinkavimo pagrindo ir įrengtų apsaugų defektai. Patikrinimo rezultatai pažymimi darbų objekto žurnale. Prieš darbų pradžią būtina įsitikinti, kad oro ir pagrindo temperatūra tinkavimo metu ir dvi paras po tinkavimo išliks ne žemesnė nei +5 °C. Naudojant „SilcoPinnoite“ oro ir pagrindo temperatūra septynias paras turi nenukristi žemiau +5 °C.

Čia pateikti orientaciniai tinkavimo priemonių naudojimo metodai. Išsamesnė informacija apie jų naudojimą pateikta „Weber“ gaminių aprašymuose.

6.2 Apsauginės priemonės

Pažeidžiamas vietas, tokias kaip stikliniai, aliumininiai ir dažyti paviršiai, reikia apsaugoti nuo skiedinio purslų.

6.3 Langų ir durų staktų sandarinimas

Prieš tinkavimą langų arba durų rėmuose lipnia tvirtinimo juosta pritvirtinami langų profiliuočiai. Prie jų lipniais laikikliais tvirtinamas plastikinis lango uždangalas.

6.4 Plokščių sandūrų sutvirtinimas

Tinkavimo darbai pradedami nuo „Aquaroc“ plokščių sandūrų sutvirtinimo. Siūlėse dedama iš stiklo pluošto tinklo atpjauta 200 mm pločio juosta. Stiklo pluošto tinklas įspaudžiamas į šviežią plonasluoksnio tinko skiedinį, kuris buvo lygiu sluoksniu paskleistas sutvirtinamoje zonoje. Tinklelį reikia visiškai panardinti į plonasluoksnį tinką. Sandūros tinkuojamos ir bazinis tinko sluoksnis paskleidžiamas mechaniškai tinkavimo aparatu arba rankiniu būdu metaline mentele, stipriai spaudžiant prie „Aquaroc“ plokštės.

6.5 Tinko sutvirtinimo priemonių naudojimas

Tinką sutvirtinančios papildomos priemonės, tokios kaip pradinės tinkavimo juostelės, kampų apsaugos ir stiklo pluošto tinkleliai, įspaudžiamos į šviežią plonasluoksnio tinko skiedinį, kuris buvo lygiu sluoksniu paskleistas ant sutvirtinamos vietos. Jas reikia visiškai panardinti į plonasluoksnį tinką. Plokščių apačioje dedama pradinė tinkavimo juosta. Plokščių viršuje bei angose naudojami viršutiniai (užbaigiamieji) profiliuočiai.
Angų kampų sutvirtinimui 45° kampu klojamos iš armavimo tinklelio išpjautos maždaug 400 x 250 mm dydžio juostos. Smūginę apkrovą patiriančiose vietose galima naudoti ir itin tvirtą metalinį tinklą, tokiu atveju tinko sluoksnis turi būti ne plonesnis nei 10 mm.

6.6 Bazinio tinko sluoksnio ir armavimo tinklo klojimas

Bazinis tinkavimas atliekamas dviem sluoksniais. Pirmasis bazinis sluoksnis dedamas ant viso sienos ploto išdžiūvus ankstesniems tinko sluoksniams tokiu būdu, kad visame plote bendras tinko sluoksnis siektų bent 4 mm. Stiklo pluošto tinklas visame plote įspaudžiamas į šviežią tinką metaline mentele, kad būtų visiškai padengtas skiediniu. Tinklo negalima per tinko sluoksnį įspausti iki pat plokštės, jis turi būti kuo arčiau tinko sluoksnio centro. Tinklo kraštai sandūrose perklojami bent 100 mm. Antrą tinko sluoksnį galima dėti pirmajam išdžiūvus. Dirbdami laikykitės skiedinio gamintojo nurodytos džiūvimo trukmės.
Bendras bazinių tinko sluoksnių storis turi siekti bent 6–7 mm. Jei paviršius bus dažomas, šiek tiek sukietėjusį tinką galima išlyginti, pavyzdžiui, plastikine mentele.

6.7 Gruntavimas

Gruntui naudojamas dengiamojo tinko atspalvio „Weber.Vetonit SilcoMaali“, kuris plonu sluoksniu paskleidžiamas teptuku, voleliu arba dažų purkštuvu. „SilcoMaali“ tinkui suteikia bazinę spalvą. Prieš dengiamąjį tinkavimą „SilcoMaali“ paliekamas džiūti 12 valandų.

6.8 Dengiamasis tinkavimas

Dengiamasis tinkavimas atliekamas su „Weber.Vetonit SilcoPinnoite“. Prieš darbus visada atliekamas dažų bandymas reikiamam atspalviui ir tekstūrai užtikrinti. Dengiamasis tinkavimas atliekamas purkštuvu su piltuvėliu, kad būtų išvengta nereikalingų darbinių siūlų. Dengiamojo tinko skiedinys paskleidžiamas metaline mentele arba mechaniškai ir išlyginamas, pavyzdžiui, poliuretanine mentele (120 x 260 mm dydžio). Jei numatyta, kad paviršius bus „sušukuotas“, pirmiausia, kaip pagrindas, dedamas lygus dengiamasis sluoksnis. Jam sukietėjus dedamas antrasis sluoksnis, kuris „sušukuojamas“. „Sušukuoto“ paviršiaus įrengimui prireiks dvigubai didesnio „SilcoPinnoite“ kiekio (apie 6–8 kg/m2).

6.9 Paviršiaus dažymas

Išlygintas bazinis arba dengiamasis tinko sluoksnis dažomas dažais „Weber.Vetonit SilcoMaali“. Dažyti galima voleliu, teptuku arba atitinkamos paskirties dažų purkštuvu. Dažoma per du kartus.

6.10 Baigiamieji darbai

Prieš nuimat apsaugas patikrinama tinko kokybė. Apsaugos nuimamos nepažeidžiant užbaigtų paviršių, skiedinio purslai nuvalomi šepečiu ir, jei reikia, nuplaunami vandeniu. Deformacinės siūlės užpildomos elastine sandarinimo mase arba suspausta sandarinimo juosta. Į vietas pritaisomi lietvamzdžiai, kopėčios ir kitos kabinamos detalės.

7. Techninė priežiūra ir palaikymas

Pastato gyvavimo ciklo metu reikia reguliariai tikrinti visas konstrukcijas. Galimos nuotėkio vietos, pro kurias vanduo patektų į fasado konstrukciją, tvarkomos iš karto. Kritinės vietos būtų, pavyzdžiui, karnizai, lietvamzdžiai, stogas ir visi prijungti elementai, tokie kaip langai. Suteptą tinkuotą paviršių galima nuplauti arba pertinkuoti. Pertinkavimo metu naudojama pirminė dengiamoji priemonė, tai yra, „Weber.Vetonit SilcoPinnoite“. Alternatyviai galima dažyti „Weber.Vetonit SilcoMaali“. Pažeistą tinką reikėtų kuo skubiau sutvarkyti šioje instrukcijoje minimomis priemonėmis. Pertinkavimas atliekamas analogiškomis medžiagomis, kokios buvo naudotos dengiamajam tinkavimui.

7.1 Sandėliavimas statybos aikštelėje

„Aquaroc“ plokščių sandėliavimą reikia organizuoti atsakingai. Sandėliavimo, paruošimo ir montavimo metu plokštes reikia saugoti nuo šalčio, saulės ir drėgmės poveikio. Jos laikomos ant tvirto tiesaus pagrindo su atraminiais tašeliais. Statybos aikštelėje į krūvą galima sukrauti ne daugiau nei 4 plokštes. Plokščių krūva visada dengiama plokščių pakavimo plastiku arba statybine plėve. Plokščių ryšulių negalima pakuoti į paketus, tarp plokščių ir dangalo turi būti pakankamai geras vėdinimas.

Daugiau informacijos apie „Aquaroc“ fasadų sistemą:

UAB „Saint-Gobain statybos gaminiai”
„Gyproc“ techninės konsultacijos tel. + 370 5 263 86 82
www.gyproc.lt

Brėžinių sąrašas

Brėžinių sąrašą sudaro šie „Aquaroc“ fasadų sistemos detalių brėžiniai:

Sistema su metaliniu karkasu

AS 01 Plokščių klojimo schema, profiliuočių išdėstymas ir prisriegimas	2013–01–02
AS 02 Horizontalus ir vertikalus pjūvis	2013–01–02
AS 03 Horizontalus pjūvis, išorinis kampas	2013–01–02
AS 04 Horizontalus pjūvis, vidinis kampas	2013–01–02
AS 05 Vertikalus pjūvis, sienos jungtis su cokoliu	2013–01–02
AS 06 Sienos ir lango viršutinė dalis	2013–01–02
AS 07 Vertikalus pjūvis, jungtis su plokštėmis dengta siena	2013–01–02
AS 08 Horizontalus pjūvis, langų arba durų prijungimas	2013–01–02
AS 09 Vertikalus pjūvis, lango arba durų viršutinė dalis ir lango apačia	2013–01–02
AS 10 Deformacinė siūlė	2013–01–02
AS 11 Siūlių, kampų ir staktų armavimo tinklas	2013–01–02

Sistema su mediniu karkasu

AW 01 Plokščių klojimo schema, profilių išdėstymas ir prisriegimas	2013–01–02
AW 02 Horizontalus ir vertikalus pjūvis	2013–01–02
AW 03 Horizontalus pjūvis, išorinis kampas	2013–01–02
AW 04 Horizontalus pjūvis, vidinis kampas	2013–01–02
AW 05 Vertikalus pjūvis, sienos jungtis su cokoliu	2013–01–02
AW 06 Sienos ir lango viršutinė dalis	2013–01–02
AW 07 Vertikalus pjūvis, jungtis su plokštėmis dengta siena	2013–01–02
AW 08 Horizontalus pjūvis, langų arba durų prijungimas	2013–01–02
AW 09 Vertikalus pjūvis, lango arba durų viršutinė dalis ir lango apačia	2013–01–02
AW 10 Deformacinė siūlė	2013–01–02

VĖDINAMA TINKAVIMO SISTEMA „AQUAROC“, METALINIS KARKASAS

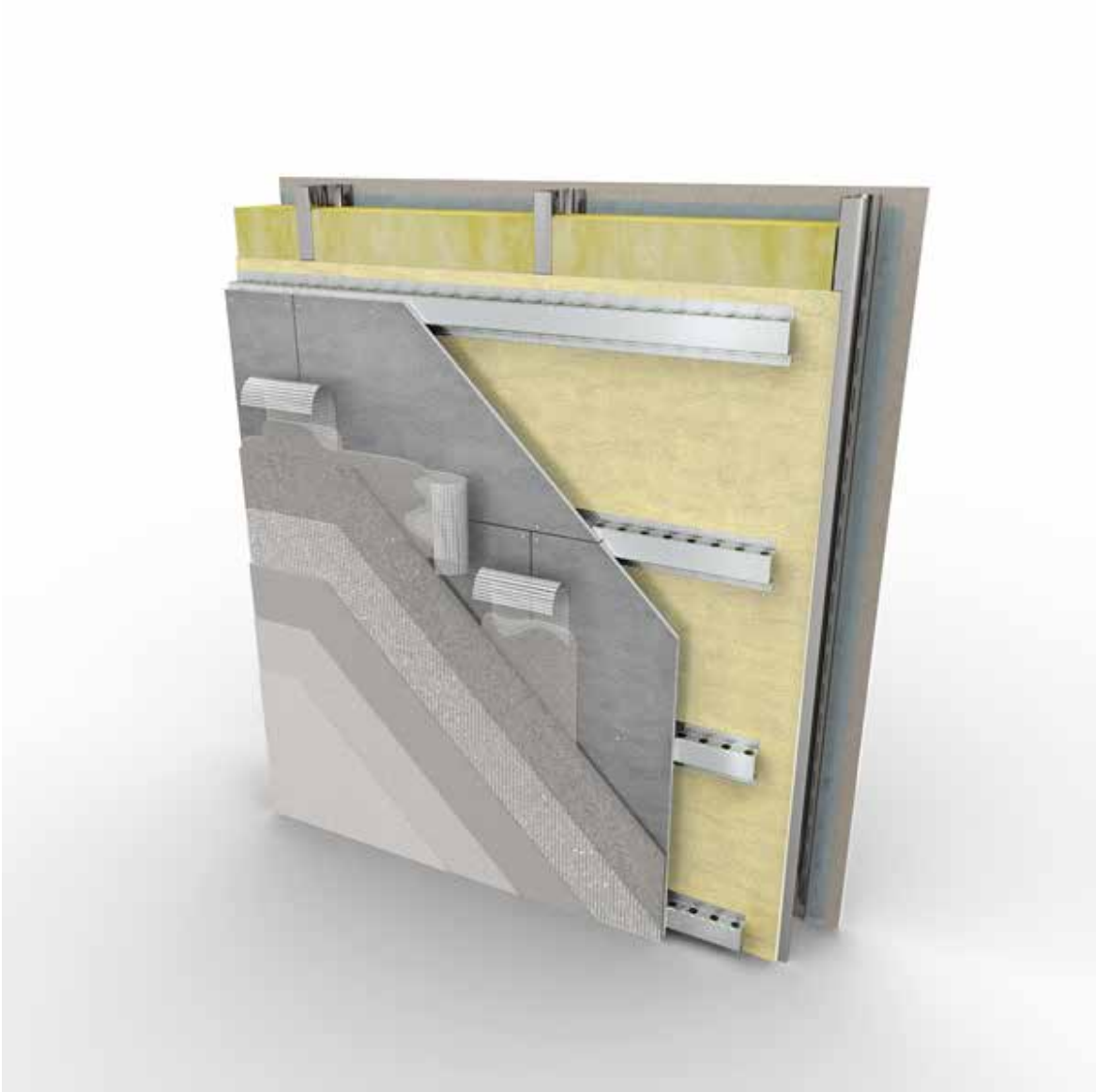

SAINT-GOBAIN

Gyproc
SAINT-GOBAIN

PRINCIPINĖ SCHEMA

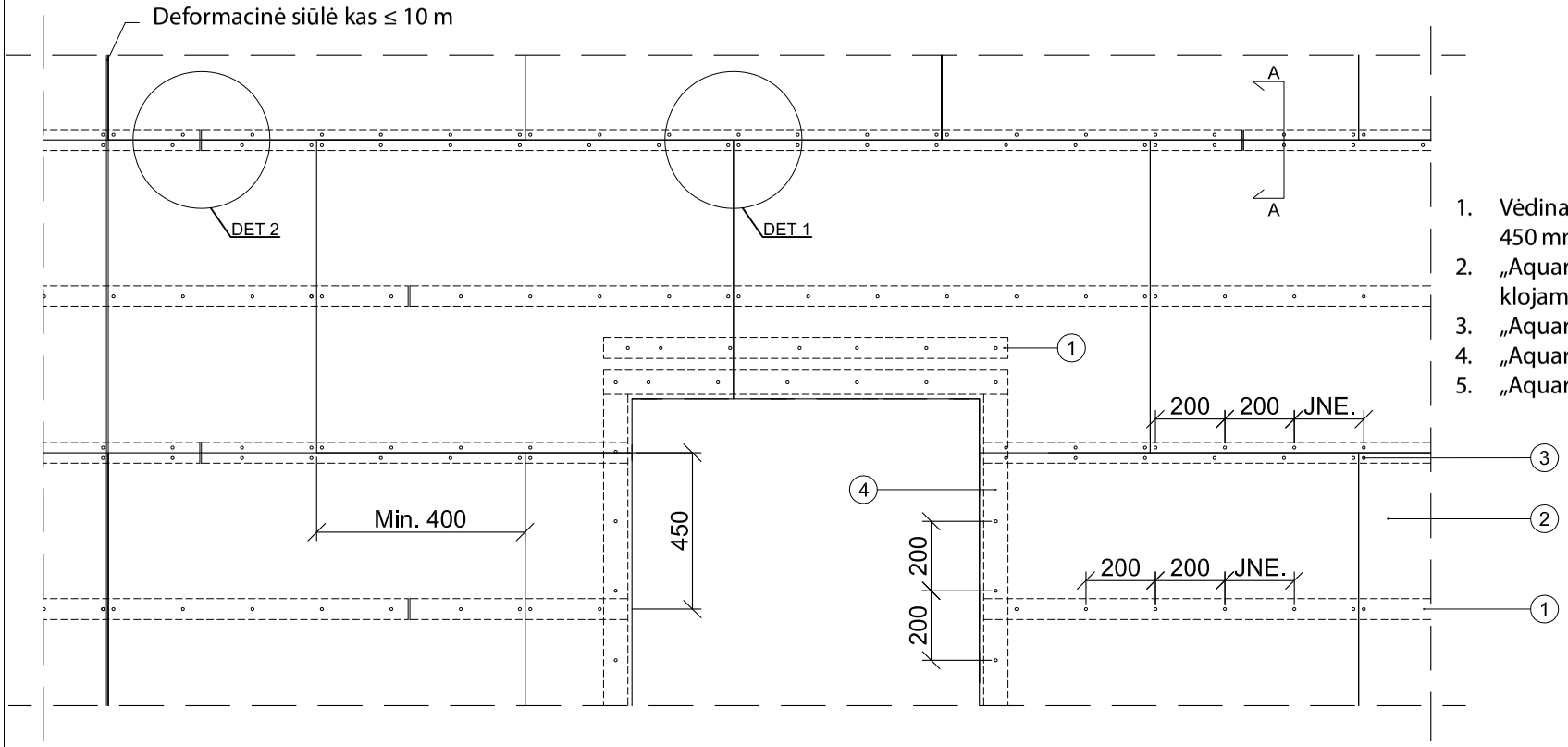

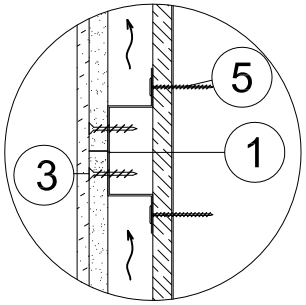

Pjūvis A–A

1. Vėdinamas profiliuotis „Aquaroc“ ATR 30, kas 450 mm, užlaida ant kito vertikalaus statramsčio
2. „Aquaroc“ fasado plokštė 12,5 mm; plokštės klojamos suglaudžiant
3. „Aquaroc“ QSTW 32
4. „Aquaroc“ AKP 50/75 arba 50/30
5. „Aquaroc“ QUB 31

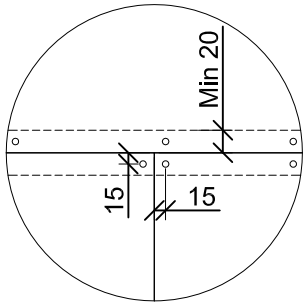

DET 1
MK 1:10

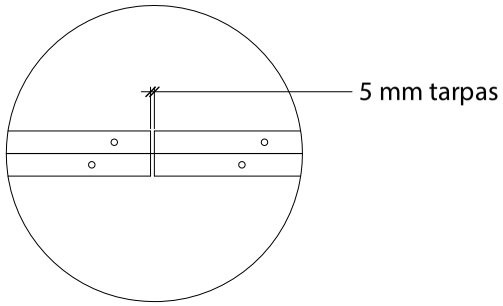

DET 2
MK 1:10

Konstrukcijos detalė

Objektas: VĖDINAMA FASADŲ SISTEMA „AQUAROC“		Proj.nr.	
Turinys: Plokščių klojimo schema, profiliuočių išdėstymas ir prisriegimas			
Mk	Rev. –	Data 2013–01–02	Brėžinio nr. AS 01

GYPROC

Saint-Gobain Rakennustuotteet Oy, p.d. 44, 02401 KIRKKONUMMI, tel. 0207 75 411, faksas 0207 75 4300, www.gyproc.fi

VERTIKALUS PJŪVIS

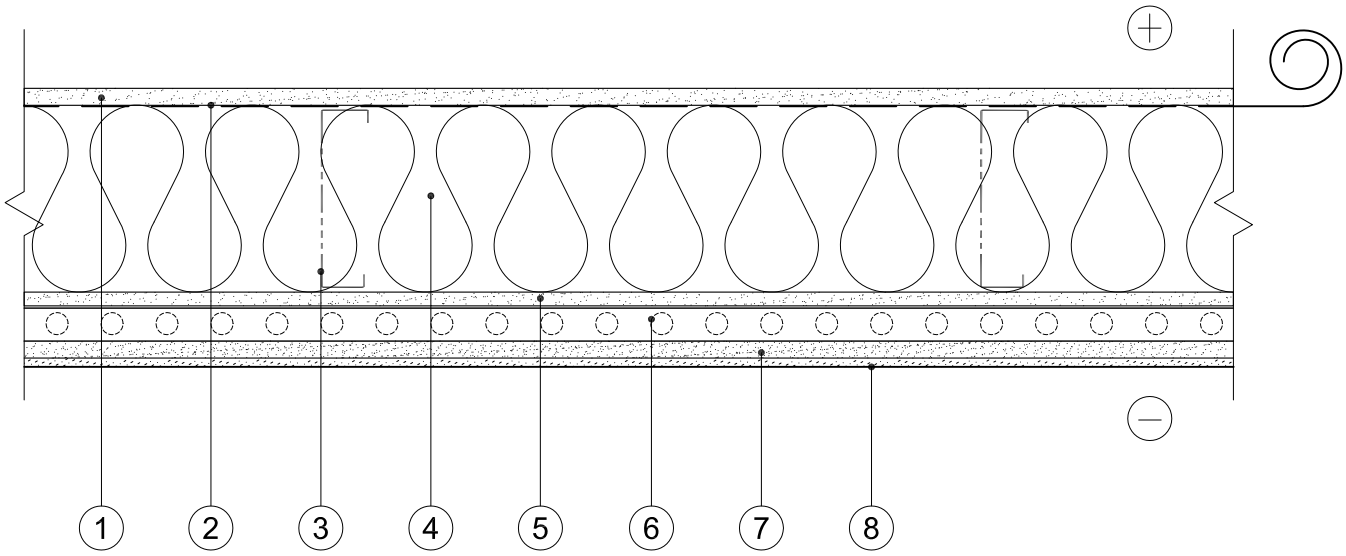

PRINCIPINĖ SCHEMA

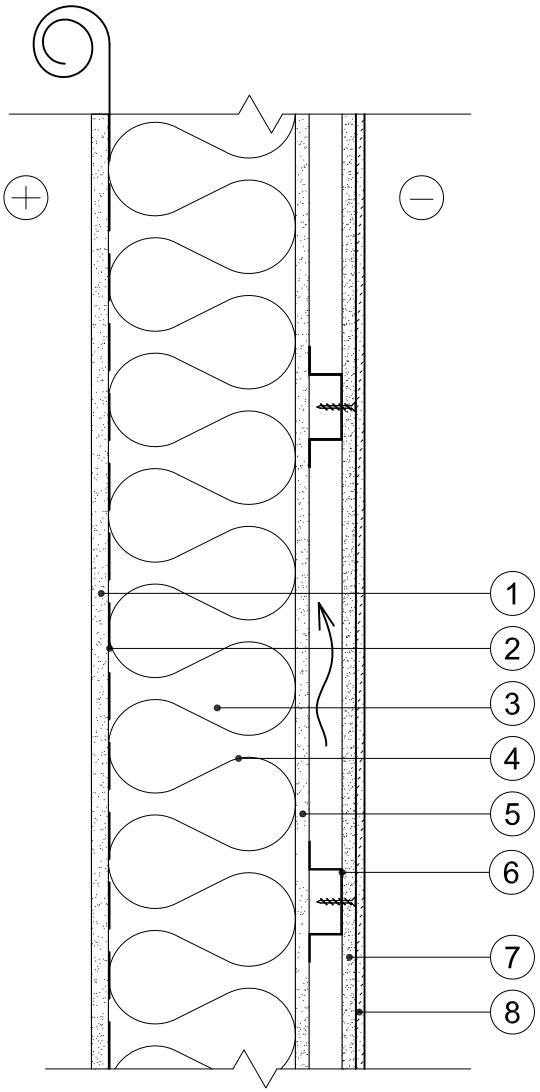

1. „Gyproc“ vidaus apdailos plokštė, 12,5 mm
2. Garo izoliacija, 0,2 mm
3. Metalinis statramstis, k600mm
4. „Isover“ mineralinė vata
5. Priešvėjinė plokštė „Glasroc GHS 9 Storm“ arba GTS 9
6. Vėdinamas profiliuotis „Aquaroc“ ATR 30, kas 450 mm
7. „Aquaroc“ fasado plokštė, 12,5 mm
8. Pritaikyta plokščių tinkavimo sistema

KLASIFIKACIJA

Priešgaisrinė klasė	pagal „Gyproc“ žinyną
Oro garsų izoliacija, R'_w	pagal „Gyproc“ žinyną
$R'_w + C_{50-3150}$	pagal „Gyproc“ žinyną

Konstrukcijos detalė

Objektas: VĖDINAMA FASADŲ SISTEMA „AQUAROC“		Proj.nr.	
Turinys: Horizontalus ir vertikalus pjūvis			
Mk	Rev. –	Data 2013–01–02	Brėžinio nr. AS 02

GYPROC

Saint-Gobain Rakennustuotteet Oy, p.d. 44, 02401 KIRKKONUMMI, tel. 0207 75 411, faksas 0207 75 4300, www.gyproc.fi

HORIZONTALUS PJŪVIS
IŠORINIS KAMPAS

1. „Gyproc“ vidaus apdailos plokštė, 12,5 mm
2. Garo izoliacija, 0,2 mm
3. Metalinis statramstis, k600mm
4. „Isover“ mineralinė vata
5. Priešvėjinė plokštė „Glasroc GHS 9 Storm“ arba GTS 9
6. Vėdinamas profiliuotis „Aquaroc“ ATR 30, k450 mm
7. „Aquaroc“ fasado plokštė, 12,5 mm
8. Pritaikyta plokščių tinkavimo sistema
9. Kampinis profiliuotis „Gyproc“ HR 60/60
10. Kampinis profiliuotis „Aquaroc“ AKP 50/75
11. Kampinė tinkavimo plokštelė

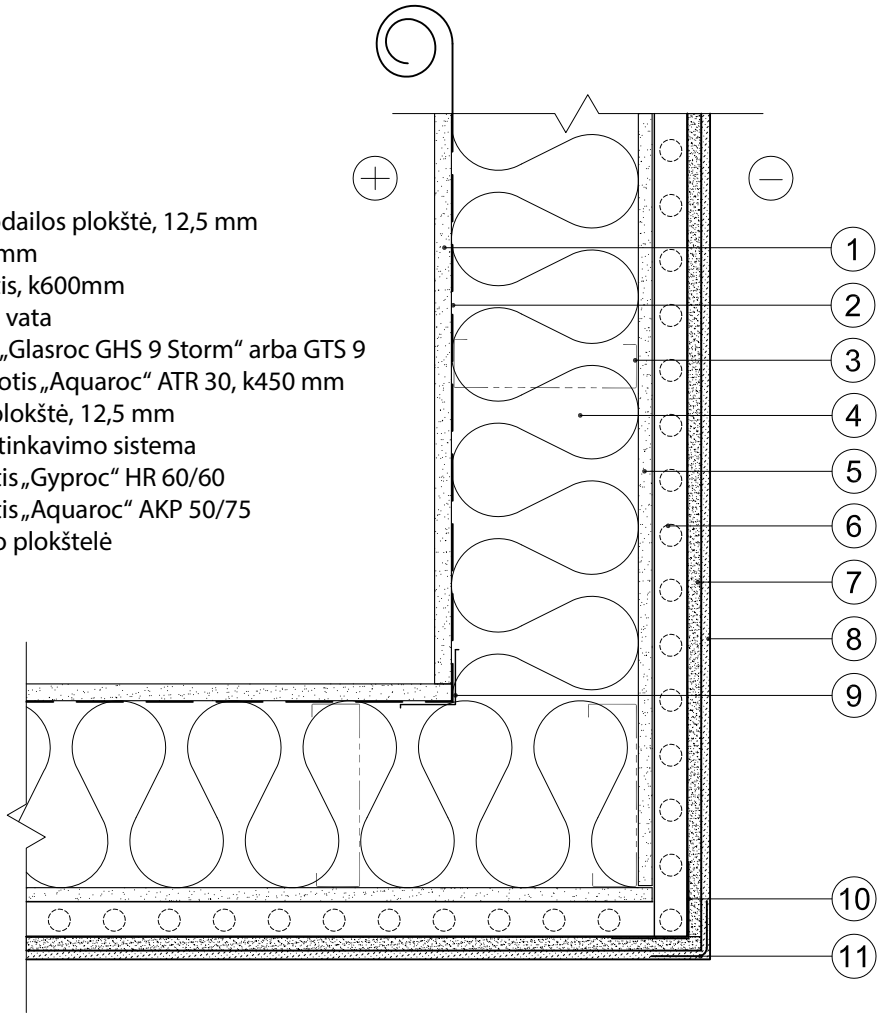

KLASIFIKACIJA

Priešgaisrinė klasė	pagal „Gyproc“ žinyną
Oro garsų izoliacija, R'_w	pagal „Gyproc“ žinyną
$R'_w + C_{50-3150}$	pagal „Gyproc“ žinyną

Konstrukcijos detalė

Objektas: VĖDINAMA FASADŲ SISTEMA „AQUAROC“		Proj.nr.	
Turinys: Horizontalus pjūvis, išorinis kampas			
Mk	Rev. –	Data 2013–01–02	Brėžinio nr. AS 03

GYPROC

Saint-Gobain Rakennustuotteet Oy, p.d. 44, 02401 KIRKKONUMMI, tel. 0207 75 411, faksas 0207 75 4300, www.gyproc.fi

HORIZONTALUS PJŪVIS
VIDINIS KAMPAS

1. Pritaikyta plokščių tinkavimo sistema
2. „Aquaroc“ fasado plokštė, 12,5 mm
3. Vėdinamas profiliuotis „Aquaroc“ ATR 30, k450 mm
4. Priešvėjinė plokštė „Glasroc GHS 9 Storm“ arba GTS 9
5. „Isover“ mineralinė vata
6. Metalinis statramstis, k600 mm
7. Garo izoliacija, 0,2 mm
8. Kampinis profiliuotis „Aquaroc“ AKP 50/75
9. Kampinis profiliuotis „Gyproc“ HR 60/60
10. „Gyproc“ vidaus apdailos plokštė, 12,5 mm

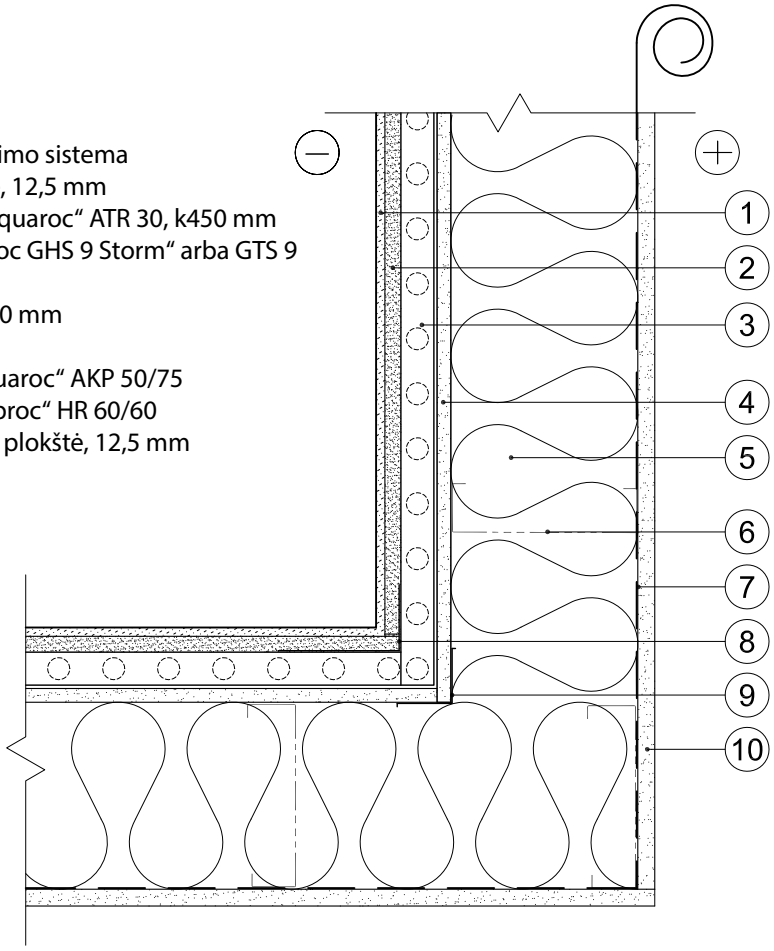

KLASIFIKACIJA

Priešgaisrinė klasė	pagal „Gyproc“ žinyną
Oro garsų izoliacija, R'_w	pagal „Gyproc“ žinyną
$R'_w + C_{50–3150}$	pagal „Gyproc“ žinyną

Konstrukcijos detalė

Objektas: VĖDINAMA FASADŲ SISTEMA „AQUAROC“		Proj.nr.	
Turinys: Horizontalus pjūvis, vidinis kampas			
Mk	Rev. –	Data 2013–01–02	Brėžinio nr. AS 04

GYPROC

Saint-Gobain Rakennustuotteet Oy, p.d. 44, 02401 KIRKKONUMMI, tel. 0207 75 411, faksas 0207 75 4300, www.gyproc.fi

VERTIKALUS PJŪVIS

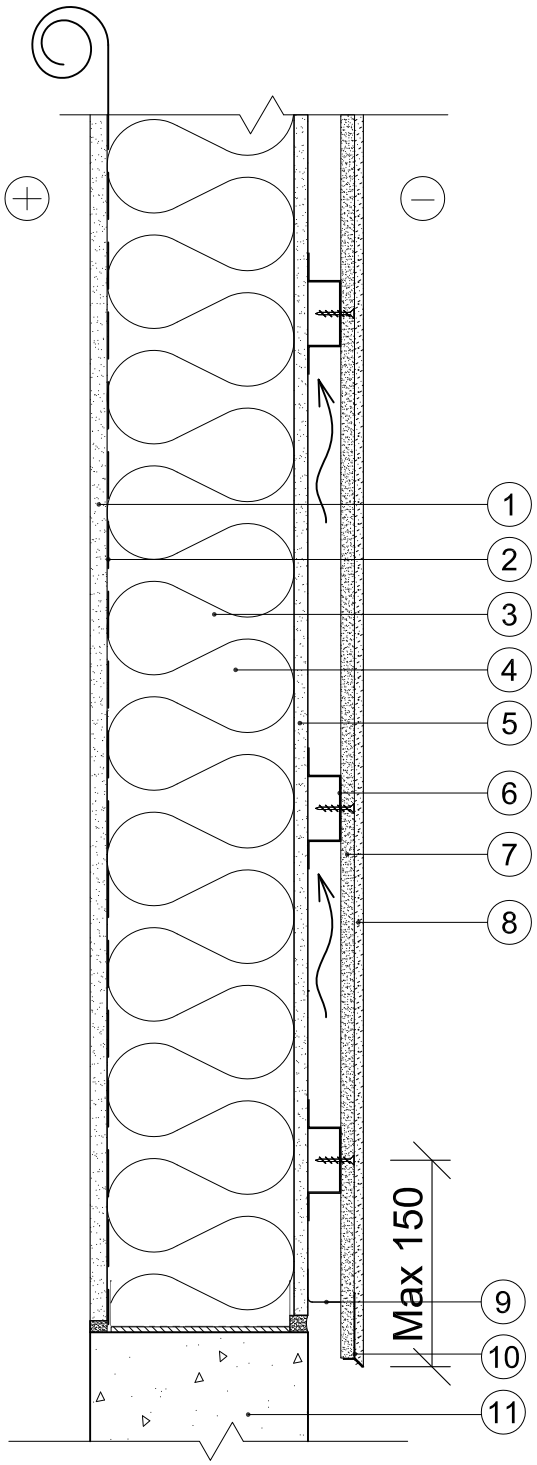

1. „Gyproc“ vidaus apdailos plokštė, 12,5 mm
2. Garo izoliacija, 0,2 mm
3. Metalinis statramstis, k600 mm
4. „Isover“ mineralinė vata
5. Priešvėjinė plokštė „Glasroc GHS 9 Storm“ arba GTS 9
6. Vėdinamas profiliuotis „Aquaroc“ ATR 30, k450 mm
7. „Aquaroc“ fasado plokštė, 12,5 mm
8. Pritaikyta plokščių tinkavimo sistema
9. Apsauginė plokštelė nuo graužikų „Aquaroc“ AHL 29
10. Pradinė tinkavimo sistemos juosta
11. Cokolis

KLASIFIKACIJA

Priešgaisrinė klasė	pagal „Gyproc“ žinyną
Oro garsų izoliacija, R'_w	pagal „Gyproc“ žinyną
$R'_w + C_{50–3150}$	pagal „Gyproc“ žinyną

Konstrukcijos detalė

Objektas: VĖDINAMA FASADŲ SISTEMA „AQUAROC“		Proj.nr.	
Turinys: Vertikalus pjūvis, sienos jungtis su cokoliu			
Mk	Rev. –	Data 2013–01–02	Brėžinio nr. AS 05

GYPROC

Saint-Gobain Rakennustuotteet Oy, p.d. 44, 02401 KIRKKONUMMI, tel. 0207 75 411, faksas 0207 75 4300, www.gyproc.fi

VERTIKALUS PJŪVIS

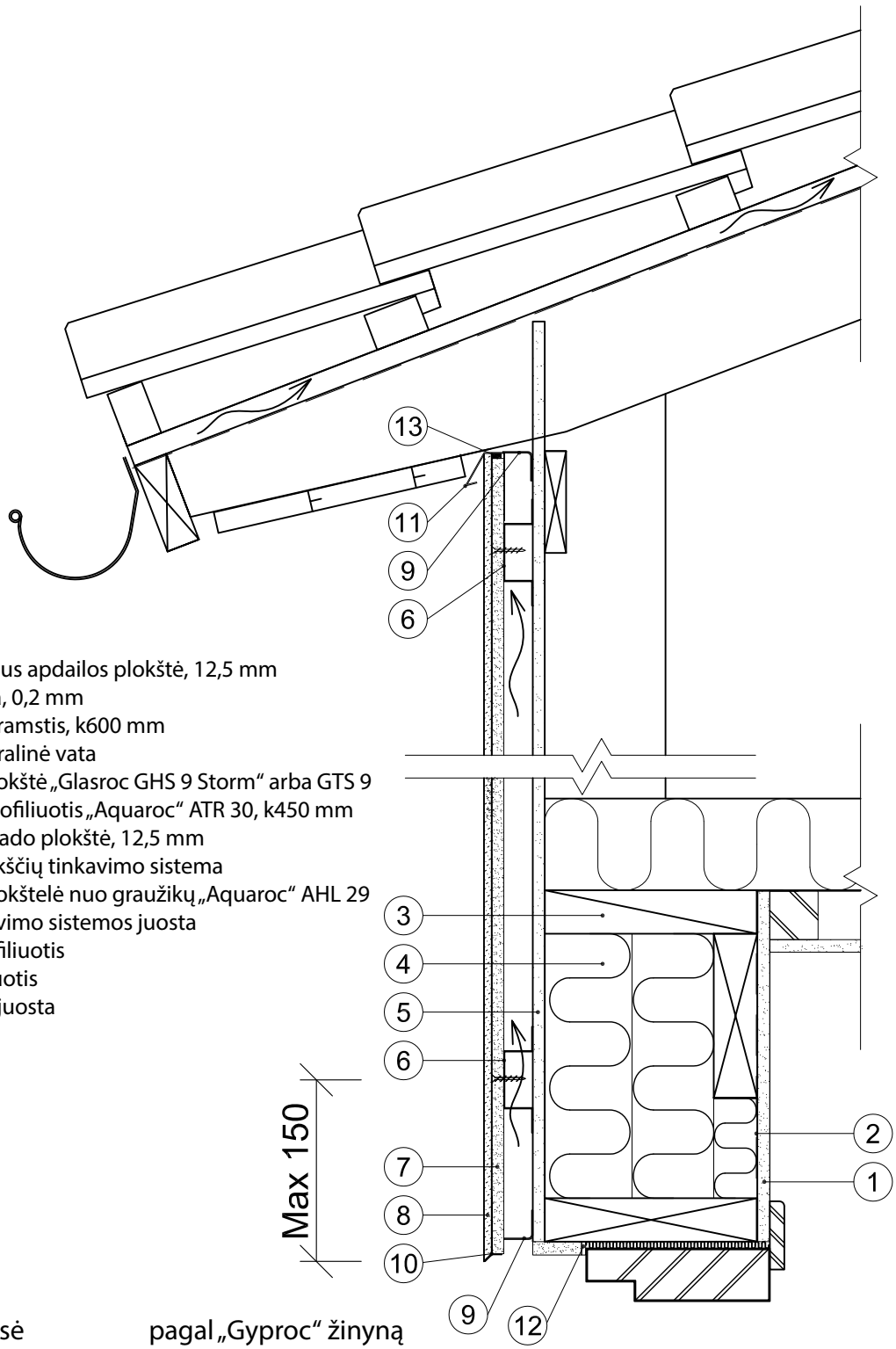

1. „Gyproc“ vidaus apdailos plokštė, 12,5 mm
2. Garo izoliacija, 0,2 mm
3. Metalinis statramstis, k600 mm
4. „Isover“ mineralinė vata
5. Priešvėjinė plokštė „Glasroc GHS 9 Storm“ arba GTS 9
6. Vėdinamas profiliuotis „Aquaroc“ ATR 30, k450 mm
7. „Aquaroc“ fasado plokštė, 12,5 mm
8. Pritaikyta plokščių tinkavimo sistema
9. Apsauginė plokštelė nuo graužikų „Aquaroc“ AHL 29
10. Pradinė tinkavimo sistemos juosta
11. Viršutinis profiliuotis
12. Lango profiliuotis
13. Sandarinimo juosta

KLASIFIKACIJA

Priešgaisrinė klasė	pagal „Gyproc“ žinyną
Oro garsų izoliacija, R'_w	pagal „Gyproc“ žinyną
$R'_w + C_{50–3150}$	pagal „Gyproc“ žinyną

Konstrukcijos detalė

Objektas: VĖDINAMA FASADŲ SISTEMA „AQUAROC“		Proj.nr.	
Turinys: Sienos ir lango viršutinė dalis			
Mk	Rev. –	Data 2013–01–02	Brėžinio nr. AS 06

GYPROC

Saint-Gobain Rakennustuotteet Oy, p.d. 44, 02401 KIRKKONUMMI, tel. 0207 75 411, faksas 0207 75 4300, www.gyproc.fi

VERTIKALUS PJŪVIS

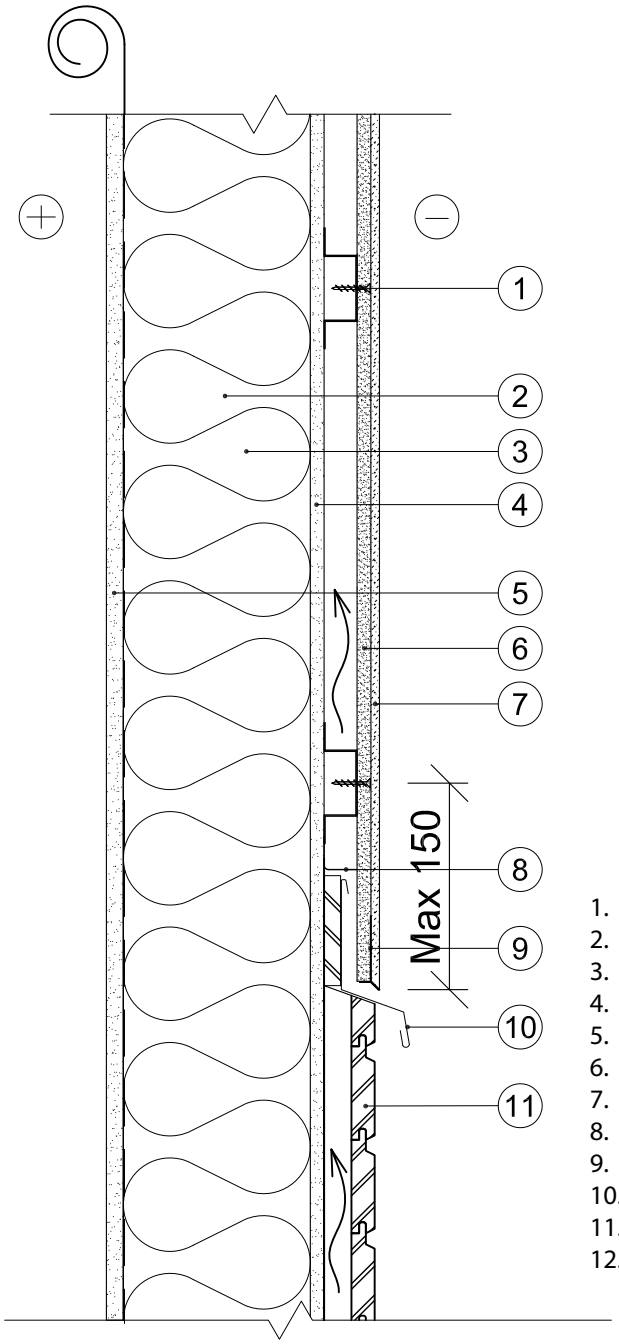

1. Vėdinamas grebėstas „Aquaroc“ ATR 30, k450 mm
2. Metalinis statramstis, k600 mm
3. „Isover“ mineralinė vata
4. Priešvėjinė plokštė „Glasroc GHS 9 Storm“ arba GTS 9
5. „Gyproc“ vidaus apdailos plokštė
6. „Aquaroc“ fasado plokštė, 12,5 mm
7. Pritaikyta plokščių tinkavimo sistema
8. Apsauginė plokštelė nuo graužikų „Aquaroc“ AHL 29
9. Pradinė tinkavimo sistemos juosta
10. Skarda
11. Fasado plokštės
12. Sandarinimo juosta

KLASIFIKACIJA

Priešgaisrinė klasė	pagal „Gyproc“ žinyną
Oro garsų izoliacija, R'_w	pagal „Gyproc“ žinyną
$R'_w + C_{50–3150}$	pagal „Gyproc“ žinyną

Konstrukcijos detalė

Objektas: VĖDINAMA FASADŲ SISTEMA „AQUAROC“		Proj.nr.	
Turinys: Vertikalus pjūvis, jungtis su plokštėmis dengta siena			
Mk	Rev. –	Data 2013–01–02	Brėžinio nr. AS 07

GYPROC

Saint-Gobain Rakennustuotteet Oy, p.d. 44, 02401 KIRKKONUMMI, tel. 0207 75 411, faksas 0207 75 4300, www.gyproc.fi

HORIZONTALUS PJŪVIS

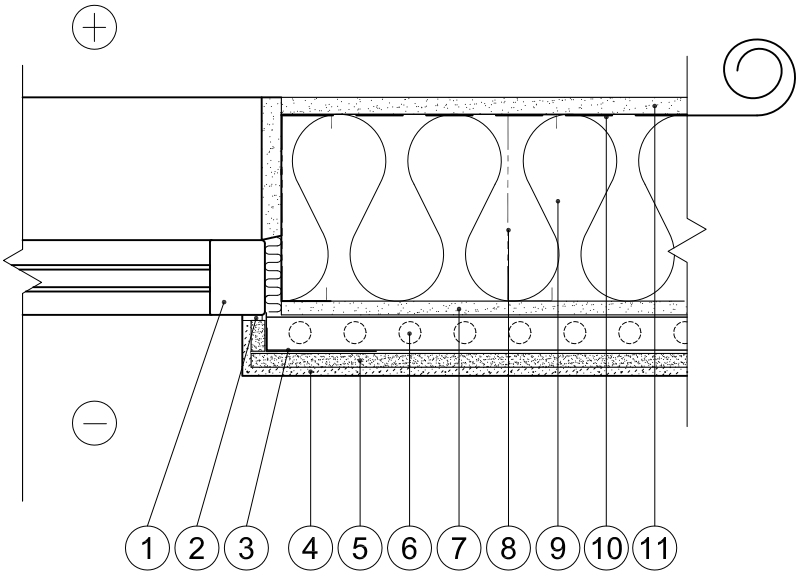

1. Rėmas
2. Lango profiliuotis
3. Kampinis profiliuotis „Aquaroc“ AKP 30/50
4. Pritaikyta plokščių tinkavimo sistema
5. „Aquaroc“ fasado plokštė, 12,5 mm
6. Vėdinamas profiliuotis „Aquaroc“ ATR 30, k450 mm
7. Priešvėjinė plokštė „Glasroc GHS 9 Storm“ arba GTS 9
8. Metalinis arba medinis statramstis, k600 mm
9. „Isover“ mineralinė vata
10. Garo izoliacija, 0,2 mm
11. „Gyproc“ vidaus apdailos plokštė

KLASIFIKACIJA

Priešgaisrinė klasė	pagal „Gyproc“ žinyną
Oro garsų izoliacija, R'_w	pagal „Gyproc“ žinyną
$R'_w + C_{50–3150}$	pagal „Gyproc“ žinyną

Konstrukcijos detalė

Objektas: VĖDINAMA FASADŲ SISTEMA „AQUAROC“		Proj.nr.	
Turinys: Horizontalus pjūvis, langų arba durų prijungimas			
Mk	Rev. –	Data 2013–01–02	Brėžinio nr. AS 08

GYPROC

Saint-Gobain Rakennustuotteet Oy, p.d. 44, 02401 KIRKKONUMMI, tel. 0207 75 411, faksas 0207 75 4300, www.gyproc.fi

VERTIKALUS PJŪVIS

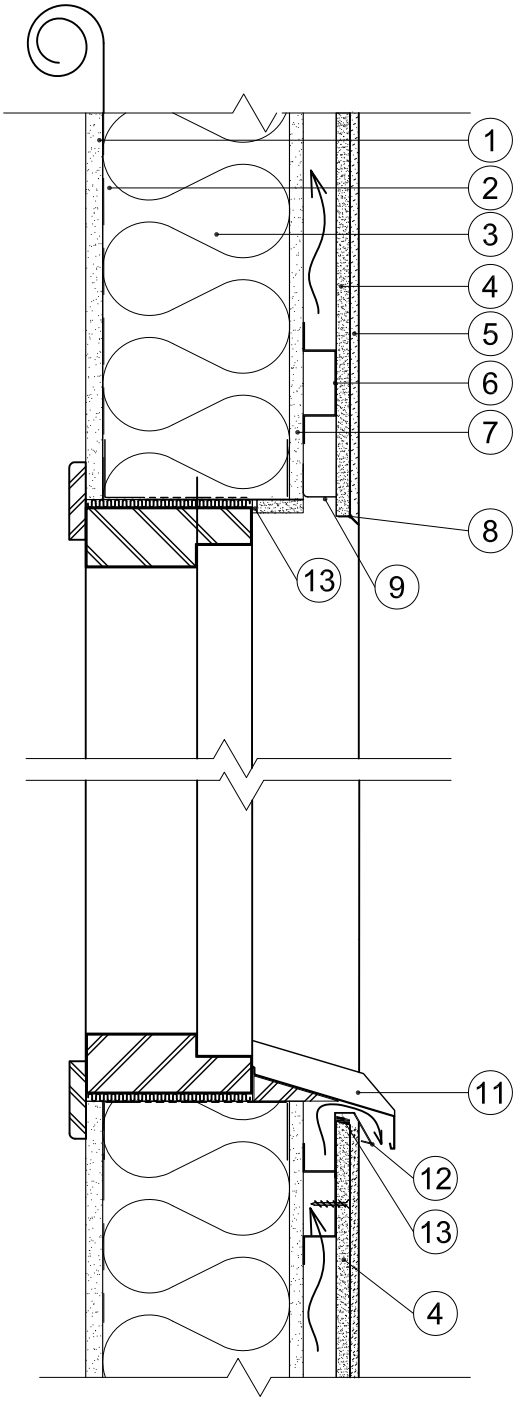

1. „Gyproc“ vidaus apdailos plokštė
2. Garo izoliacija
3. Metalinis statramstis, k600 mm
4. „Aquaroc“ fasado plokštė, 12,5 mm
5. Pritaikyta plokščių tinkavimo sistema
6. Vėdinamas profiliuotis „Aquaroc“ ATR 30, k450 mm
7. Priešvėjinė plokštė „Glasroc GHS 9 Storm“ arba GTS 9
8. Pradinė tinkavimo sistemos juosta
9. Apsauginė plokštelė nuo graužikų „Aquaroc“ AHL 29
10. Sandarinimo juosta
11. Palangė
12. Viršutinis profiliuotis
13. Lango profiliuotis

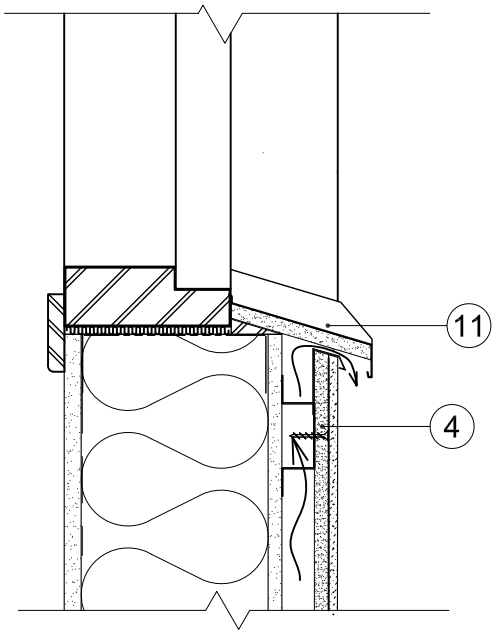

KLASIFIKACIJA

Priešgaisrinė klasė	pagal „Gyproc“ žinyną
Oro garsų izoliacija, R'_w	pagal „Gyproc“ žinyną
$R'_w + C_{50-3150}$	pagal „Gyproc“ žinyną

Konstrukcijos detalė

Objektas: VĖDINAMA FASADŲ SISTEMA „AQUAROC“		Proj.nr.	
Turinys: Vertikalus pjūvis, lango arba durų viršutinė dalis ir lango apačia			
Mk	Rev. –	Data 2013–01–02	Brėžinio nr. AS 09

GYPROC

Saint-Gobain Rakennustuotteet Oy, p.d. 44, 02401 KIRKKONUMMI, tel. 0207 75 411, faksas 0207 75 4300, www.gyproc.fi

HORIZONTALUS PJŪVIS
DEFORMACINĖ SIŪLĖ

Glaistyta deformacinė siūlė

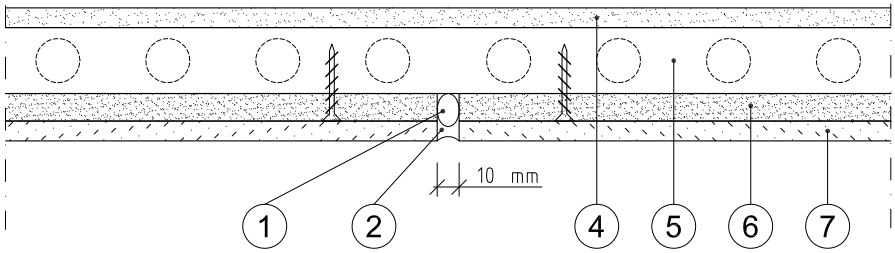

Deformacinė siūlė su profiliuočiu

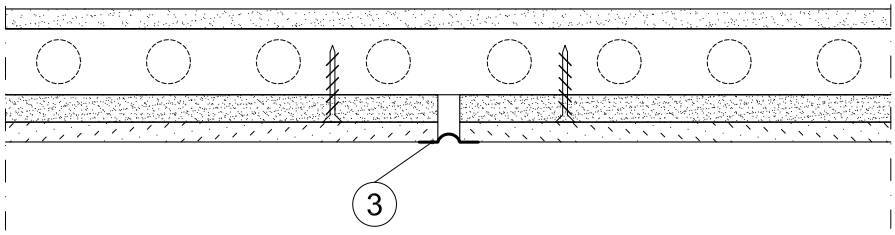

Konstrukcinė deformacinė siūlė

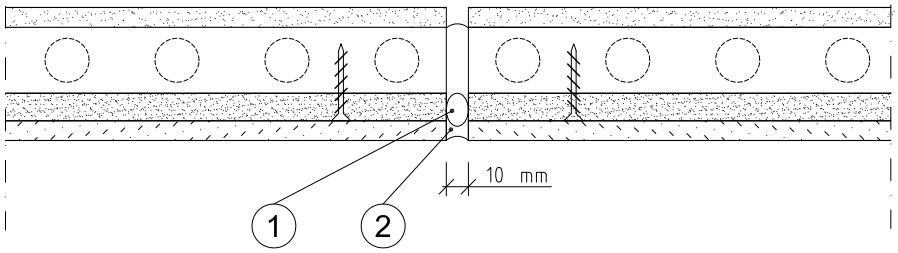

1. Siūlės pagrindo tarpiklis
2. Elastinis siūlės glaistas
3. Deformacinės siūlės profiliuotis
4. Priešvėjinė plokštė „Glasroc GHS 9 Storm“ arba GTS 9
5. Vėdinamas dengiamasis profiliuotis „Gypsteel“, 30 mm
6. „Aquaroc“ fasado plokštė, 12,5 mm
7. Pritaikytas plokščių tinkavimas

KLASIFIKACIJA

Priešgaisrinė klasė	pagal „Gyproc“ žinyną
Oro garsų izoliacija, R'_w	pagal „Gyproc“ žinyną
$R'_w + C_{50–3150}$	pagal „Gyproc“ žinyną

Konstrukcijos detalė

Objektas: VĖDINAMA FASADŲ SISTEMA „AQUAROC“		Proj.nr.	
Turinys: Deformacinė siūlė			
Mk	Rev. –	Data 2013–01–02	Brėžinio nr. AS 10

GYPROC

Saint-Gobain Rakennustuotteet Oy, p.d. 44, 02401 KIRKKONUMMI, tel. 0207 75 411, faksas 0207 75 4300, www.gyproc.fi

TINKLAI

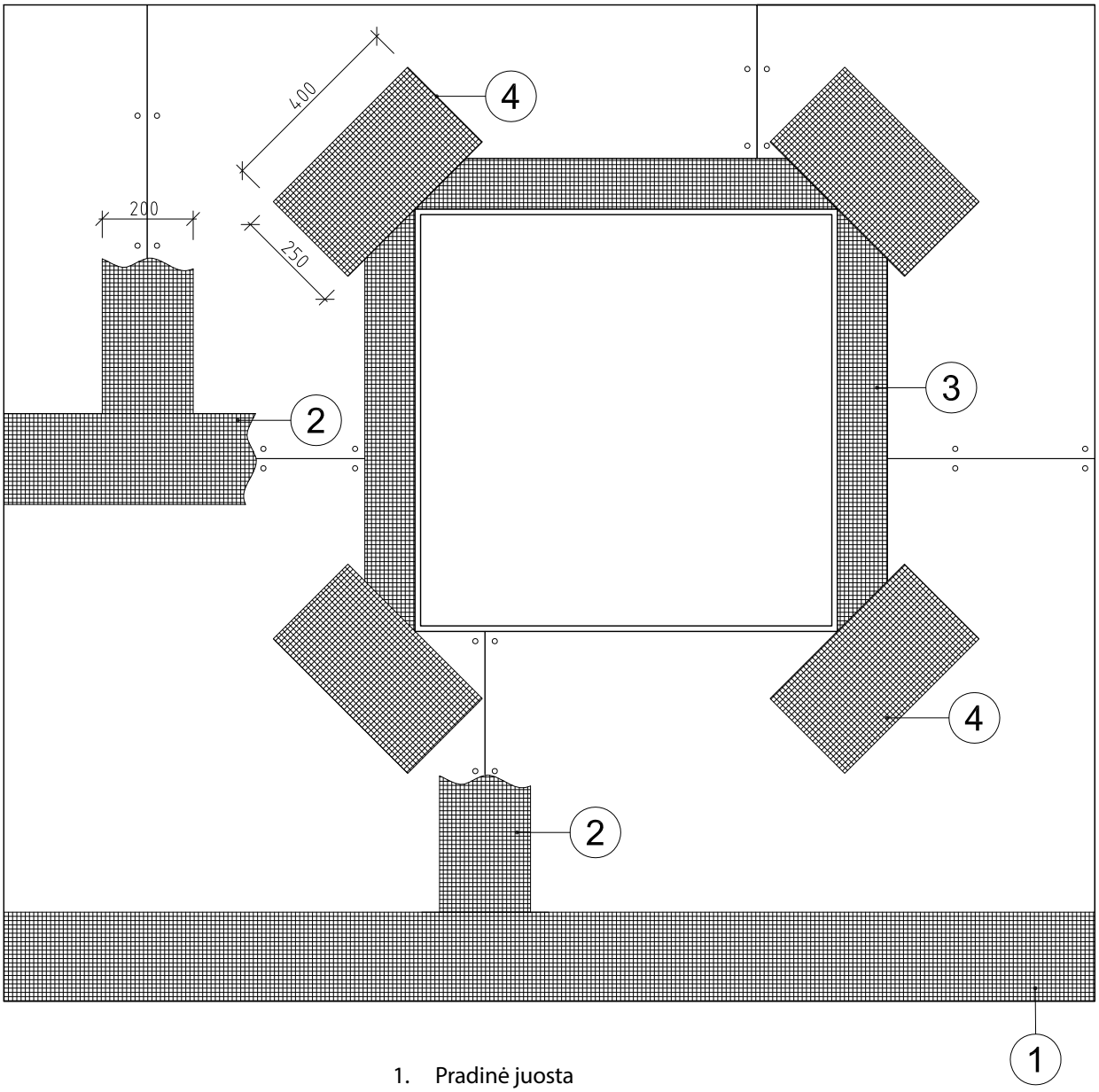

1. Pradinė juosta
2. Siūlių sutvirtinimas, plotis 200 mm
3. Kampinis profiliuotis arba juosta
4. Kampo sutvirtinimas, 250 x 450 mm

KLASIFIKACIJA

Priešgaisrinė klasė	pagal „Gyproc“ žinyną
Oro garsų izoliacija, R'_w	pagal „Gyproc“ žinyną
$R'_w + C_{50-3150}$	pagal „Gyproc“ žinyną

Konstrukcijos detalė

Objektas: VĖDINAMA FASADŲ SISTEMA „AQUAROC“		Proj.nr.	
Turinys: Siūlių, kampų ir staktų armavimo tinklas			
Mk	Rev. –	Data 2013–01–02	Brėžinio nr. AS 11

GYPROC

Saint-Gobain Rakennustuotteet Oy, p.d. 44, 02401 KIRKKONUMMI, tel. 0207 75 411, faksas 0207 75 4300, www.gyproc.fi

VĖDINAMA TINKAVIMO SISTEMA „AQUAROC“, MEDINIS KARKASAS

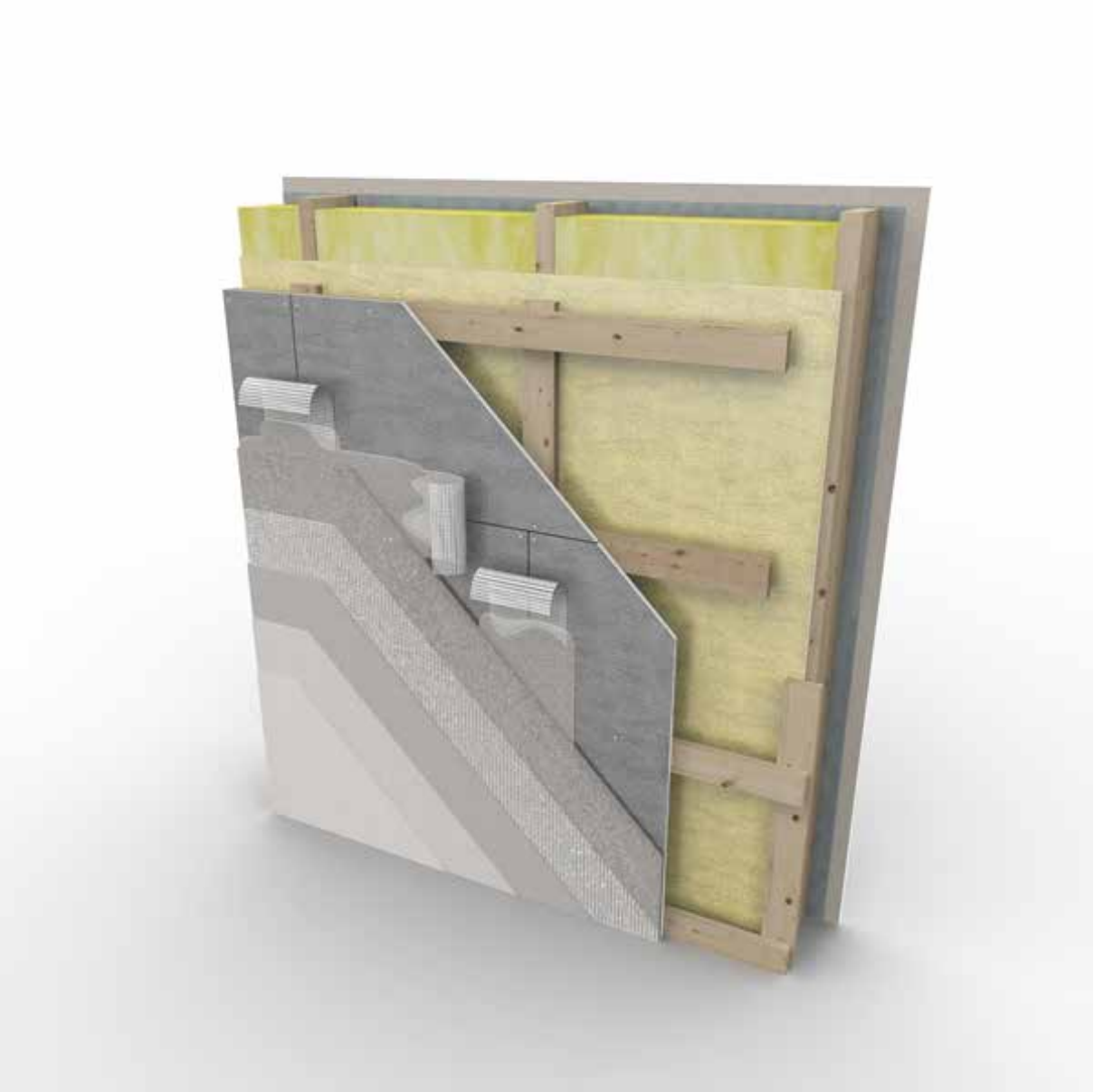

SAINT-GOBAIN

Gyproc SAINT-GOBAIN

VERTIKALUS PJŪVIS

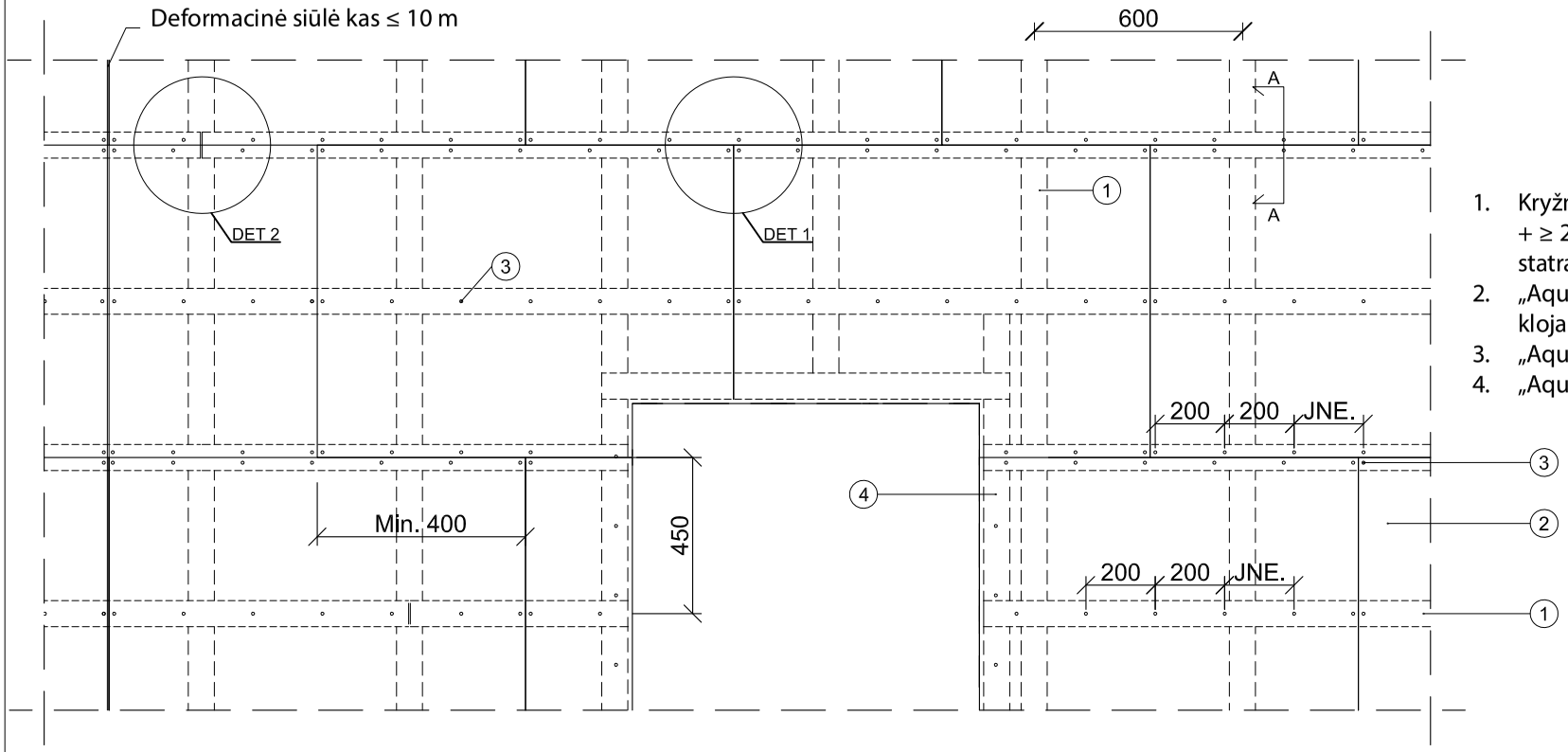

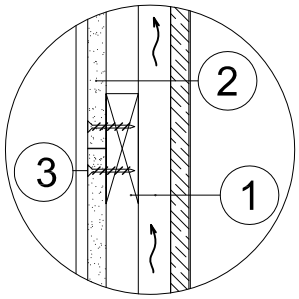

Pjūvis A–A

1. Kryžminis medinis karkasas, ≥ 22x75 k600 + ≥ 22x75 k450, užlaida ant kito vertikalaus statramsčio
2. „Aquaroc“ fasado plokštė 12,5 mm; plokštės klojamos suglaudžiant
3. „Aquaroc“ sraigtas QM–ST 35 RST
4. „Aquaroc“ AKP 50/75 arba 50/30

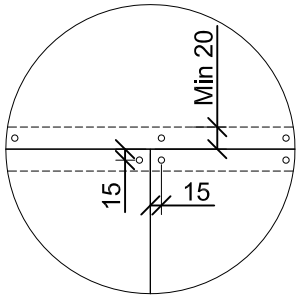

DET 1
MK 1:10

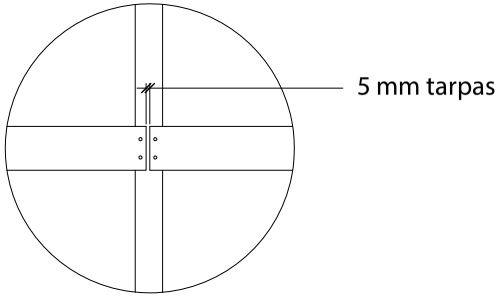

DET 2
MK 1:10

Konstrukcijos detalė

Objektas: VĖDINAMA FASADŲ SISTEMA „AQUAROC“		Proj.nr.	
Turinys: Plokščių klojimo schema, profiliuočių išdėstymas ir prisriegimas			
Mk	Rev. –	Data 2013–01–02	Brėžinio nr. AW 01

GYPROC

Saint-Gobain Rakennustuotteet Oy, p.d. 44, 02401 KIRKKONUMMI, tel. 0207 75 411, faksas 0207 75 4300, www.gyproc.fi

HORIZONTALUS PJŪVIS

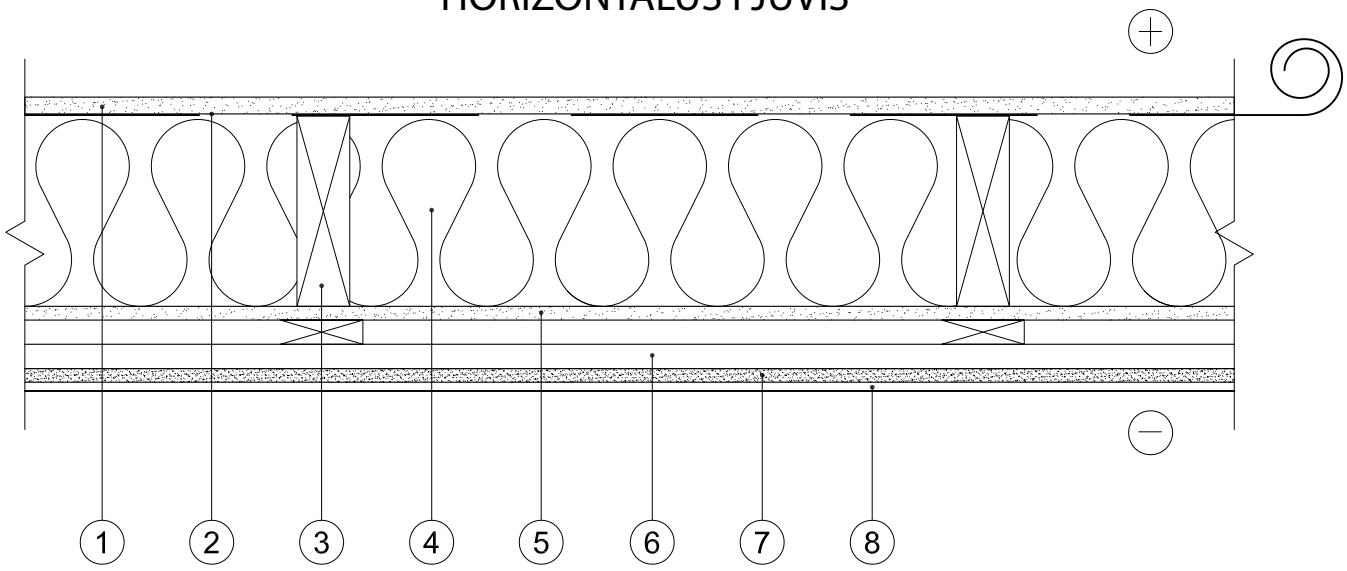

VERTIKALUS PJŪVIS

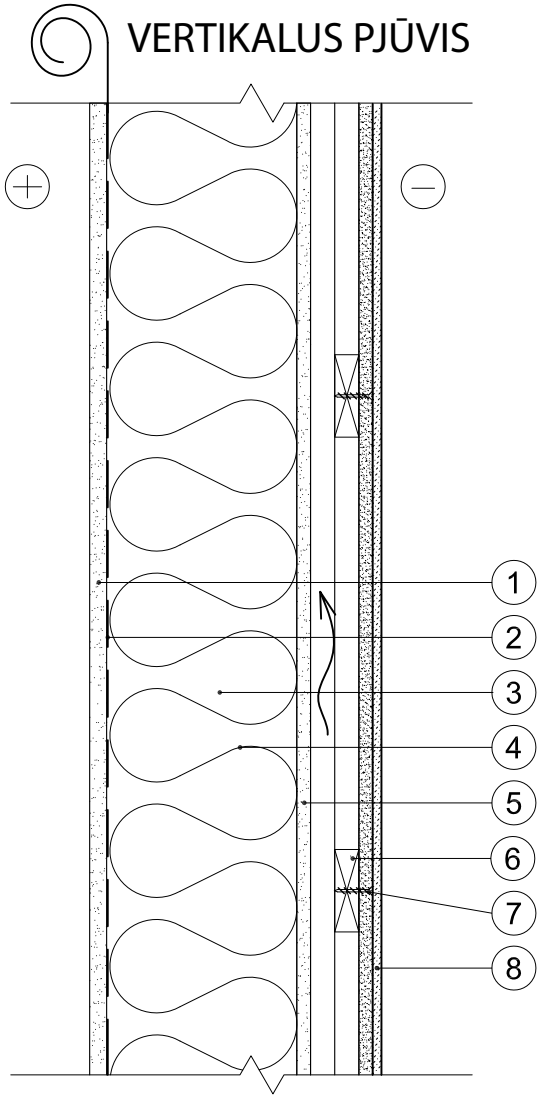

1. „Gyproc“ vidaus apdailos plokštė, 12,5 mm
2. Garo izoliacija, 0,2 mm
3. Medinis statramstis, k600mm
4. „Isover“ mineralinė vata
5. Priešvėjinė plokštė „Glasroc GHS 9 Storm“ arba GTS 9
6. Kryžminis medinis karkasas, ≥ 22x75 k600 + ≥ 22x75 k450
   – po „Aquaroc“ plokšte karkasas k450 mm
7. „Aquaroc“ fasado plokštė, 12,5 mm
   – prisriegimas „Aquaroc“ RST sraigtais kas 200 mm
8. Pritaikyta plokščių tinkavimo sistema

KLASIFIKACIJA

Priešgaisrinė klasė	pagal „Gyproc“ žinyną
Oro garsų izoliacija, R'_w	pagal „Gyproc“ žinyną
$R'_w + C_{50–3150}$	pagal „Gyproc“ žinyną

Konstrukcijos detalė

Objektas: VĖDINAMA FASADŲ SISTEMA „AQUAROC“		Proj.nr.	
Turinys: Horizontalus ir vertikalus pjūvis			
Mk	Rev. –	Data 2013–01–02	Brėžinio nr. AW 02

GYPROC

Saint-Gobain Rakennustuotteet Oy, p.d. 44, 02401 KIRKKONUMMI, tel. 0207 75 411, faksas 0207 75 4300, www.gyproc.fi

HORIZONTALUS PJŪVIS
IŠORINIS KAMPAS

1. „Gyproc“ vidaus apdailos plokštė, 12,5 mm
2. Garo izoliacija, 0,2 mm
3. Medinis statramstis, k600mm
4. „Isover“ mineralinė vata
5. Priešvėjinė plokštė „Glasroc GHS 9 Storm“ arba GTS 9
6. Kryžminis medinis karkasas, ≥ 22x75 k600 + ≥ 22x75 k450
   – po „Aquaroc“ plokšte karkasas k450 mm
7. „Aquaroc“ fasado plokštė, 12,5 mm
   – prisriegimas „Aquaroc“ RST sraigtais
8. Pritaikyta plokščių tinkavimo sistema
9. Kampinis profiliuotis „Gyproc“ HR 60/60
10. Kampinis profiliuotis „Aquaroc“ AKP 50/75
11. Kampinė tinkavimo plokštelė

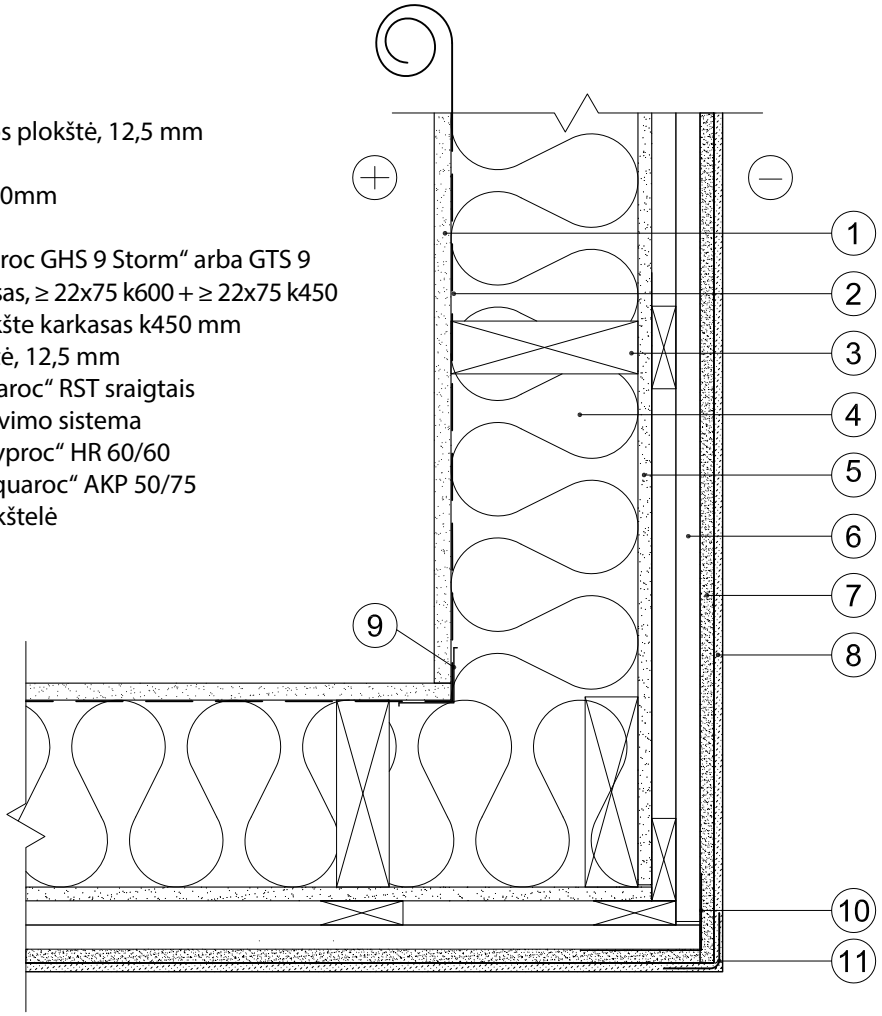

KLASIFIKACIJA

Priešgaisrinė klasė	pagal „Gyproc“ žinyną
Oro garsų izoliacija, R'_w	pagal „Gyproc“ žinyną
$R'_w + C_{50–3150}$	pagal „Gyproc“ žinyną

Konstrukcijos detalė

Objektas: VĖDINAMA FASADŲ SISTEMA „AQUAROC“		Proj.nr.	
Turinys: Vertikalus pjūvis, jungtis su plokštėmis dengta siena			
Mk	Rev. –	Data 2013–01–02	Brėžinio nr. AW 03

GYPROC

Saint-Gobain Rakennustuotteet Oy, p.d. 44, 02401 KIRKKONUMMI, tel. 0207 75 411, faksas 0207 75 4300, www.gyproc.fi

HORIZONTALUS PJŪVIS
VIDINIS KAMPAS

1. Pritaikyta plokščių tinkavimo sistema
2. „Aquaroc“ fasado plokštė, 12,5 mm
   – prisriegimas „Aquaroc“ RST varžtais
3. Kryžminis medinis karkasas, ≥ 22x75 k600 + ≥ 22x75 k450
4. Priešvėjinė plokštė „Glasroc GHS 9 Storm“ arba GTS 9
5. „Isover“ mineralinė vata
6. Medinis statramstis, k600 mm
7. Garo izoliacija, 0,2 mm
8. Kampinis profiliuotis „Aquaroc“ AKP 50/75
9. Kampinis profiliuotis „Gyproc“ HR 60/60
10. „Gyproc“ vidaus apdailos plokštė, 12,5 mm

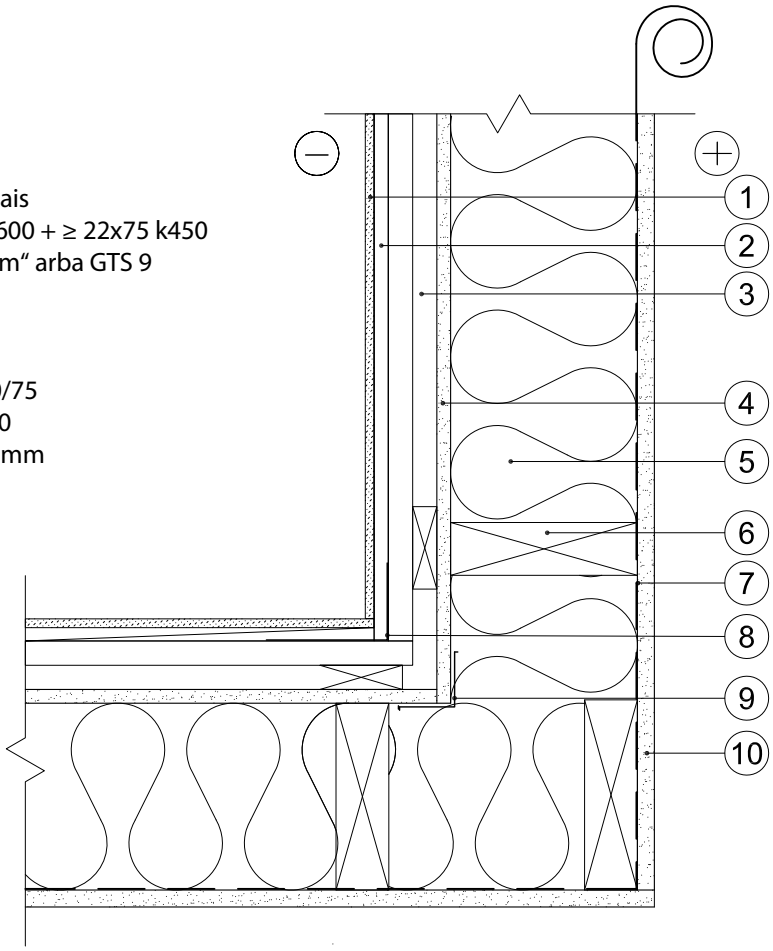

KLASIFIKACIJA

Priešgaisrinė klasė	pagal „Gyproc“ žinyną
Oro garsų izoliacija, R'_w	pagal „Gyproc“ žinyną
$R'_w + C_{50–3150}$	pagal „Gyproc“ žinyną

Konstrukcijos detalė

Objektas: VĖDINAMA FASADŲ SISTEMA „AQUAROC“		Proj.nr.	
Turinys: Horizontalus pjūvis, vidinis kampas			
Mk	Rev. –	Data 2013–01–02	Brėžinio nr. AW 04

GYPROC

Saint-Gobain Rakennustuotteet Oy, p.d. 44, 02401 KIRKKONUMMI, tel. 0207 75 411, faksas 0207 75 4300, www.gyproc.fi

VERTIKALUS PJŪVIS

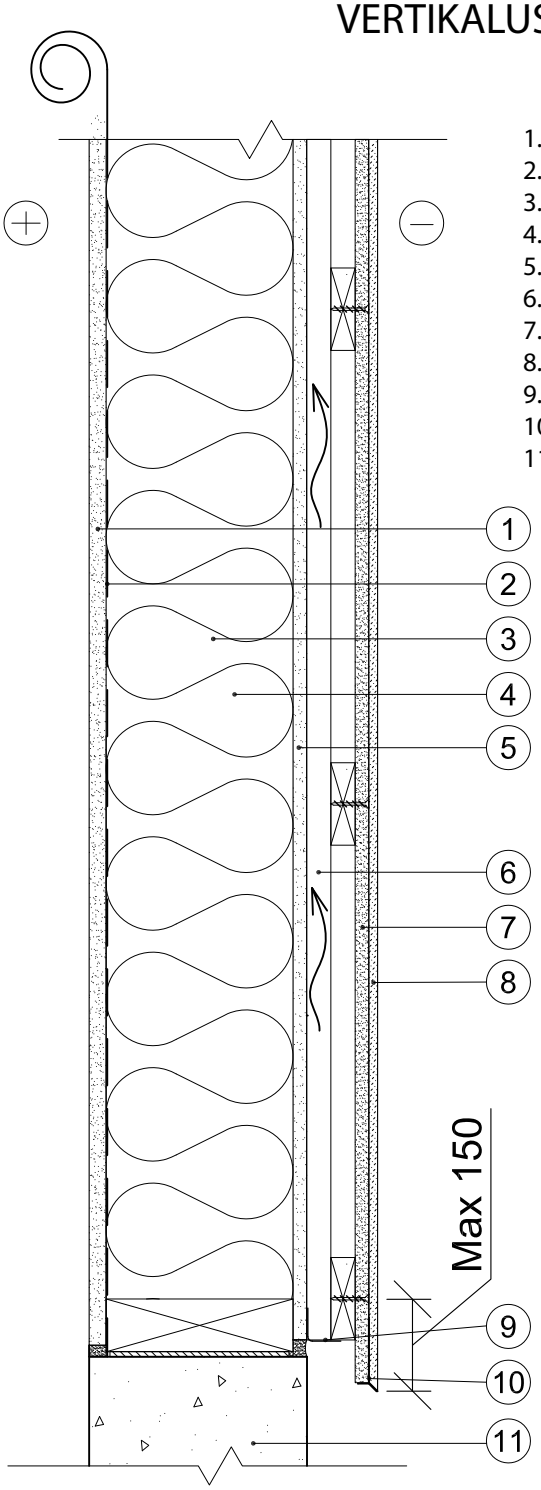

1. „Gyproc“ vidaus apdailos plokštė, 12,5 mm
2. Garo izoliacija, 0,2 mm
3. Medinis statramstis, k600 mm
4. „Isover“ mineralinė vata
5. Priešvėjinė plokštė „Glasroc GHS 9 Storm“ arba GTS 9
6. Kryžminis medinis karkasas, ≥ 22x75 k600 + ≥ 22x75 k450
7. „Aquaroc“ fasado plokštė, 12,5 mm
8. Pritaikyta plokščių tinkavimo sistema
9. Apsauginė plokštelė nuo graužikų „Aquaroc“ AHL 29
10. Pradinė tinkavimo sistemos juosta
11. Cokolis

KLASIFIKACIJA

Priešgaisrinė klasė	pagal „Gyproc“ žinyną
Oro garsų izoliacija, R'_w	pagal „Gyproc“ žinyną
$R'_w + C_{50–3150}$	pagal „Gyproc“ žinyną

Konstrukcijos detalė

Objektas: VĖDINAMA FASADŲ SISTEMA „AQUAROC“		Proj.nr.	
Turinys: Vertikalus pjūvis, sienos jungtis su cokoliu			
Mk	Rev. –	Data 2013–01–02	Brėžinio nr. AW 05

GYPROC

Saint-Gobain Rakennustuotteet Oy, p.d. 44, 02401 KIRKKONUMMI, tel. 0207 75 411, faksas 0207 75 4300, www.gyproc.fi

VERTIKALUS PJŪVIS

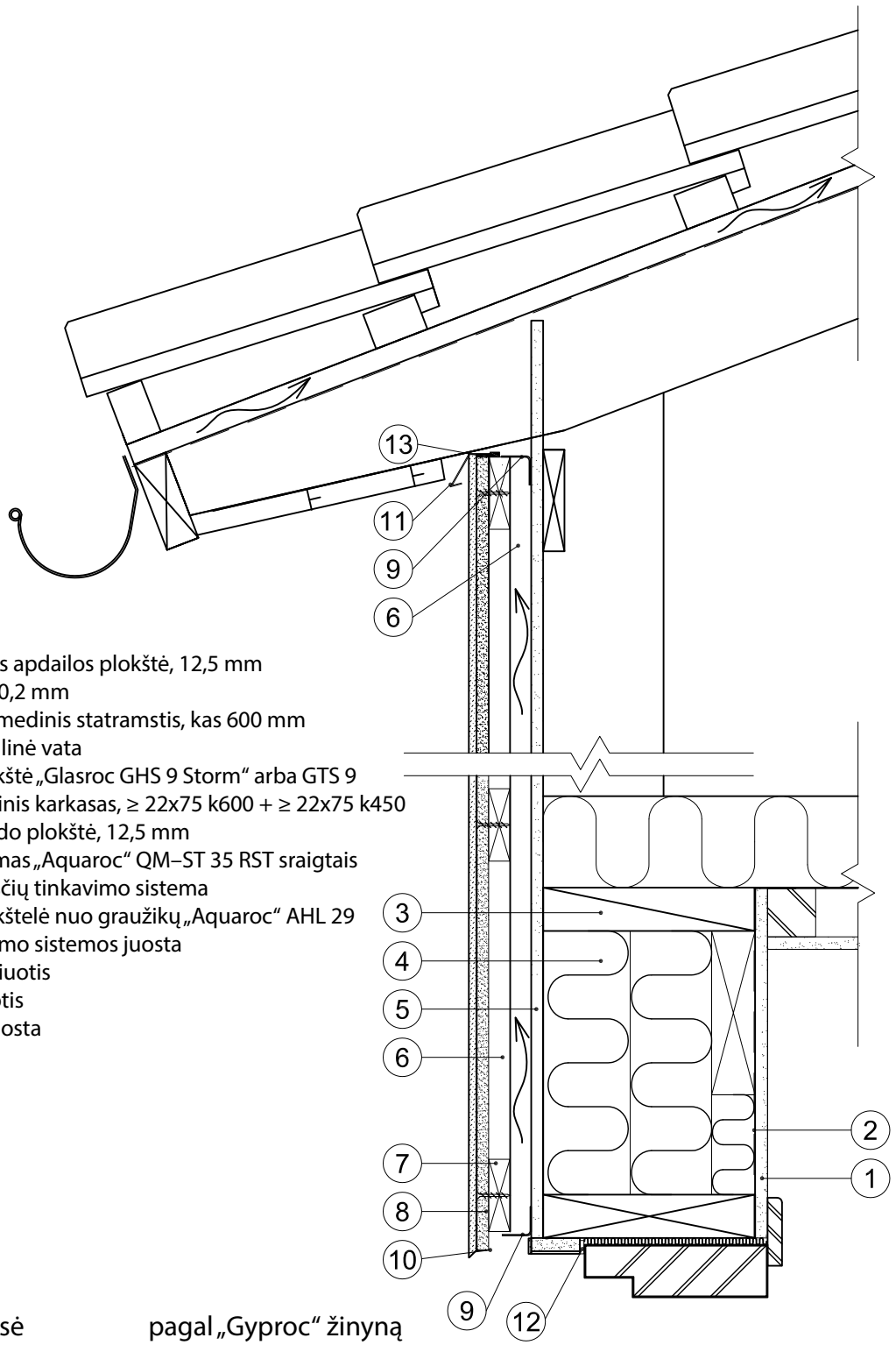

1. „Gyproc“ vidaus apdailos plokštė, 12,5 mm
2. Garo izoliacija, 0,2 mm
3. Metalinis arba medinis statramstis, kas 600 mm
4. „Isover“ mineralinė vata
5. Priešvėjinė plokštė „Glasroc GHS 9 Storm“ arba GTS 9
6. Kryžminis medinis karkasas, ≥ 22x75 k600 + ≥ 22x75 k450
7. „Aquaroc“ fasado plokštė, 12,5 mm
   – prisriegimas „Aquaroc“ QM–ST 35 RST sraigtais
8. Pritaikyta plokščių tinkavimo sistema
9. Apsauginė plokštelė nuo graužikų „Aquaroc“ AHL 29
10. Pradinė tinkavimo sistemos juosta
11. Viršutinis profiliuotis
12. Lango profiliuotis
13. Sandarinimo juosta

KLASIFIKACIJA

Priešgaisrinė klasė	pagal „Gyproc“ žinyną
Oro garsų izoliacija, R'_w	pagal „Gyproc“ žinyną
$R'_w + C_{50–3150}$	pagal „Gyproc“ žinyną

Konstrukcijos detalė

Objektas: VĖDINAMA FASADŲ SISTEMA „AQUAROC“		Proj.nr.	
Turinys: Sienos ir lango viršutinė dalis			
Mk	Rev. –	Data 2013–01–02	Brėžinio nr. AW 06

GYPROC

Saint-Gobain Rakennustuotteet Oy, p.d. 44, 02401 KIRKKONUMMI, tel. 0207 75 411, faksas 0207 75 4300, www.gyproc.fi

VERTIKALUS PJŪVIS

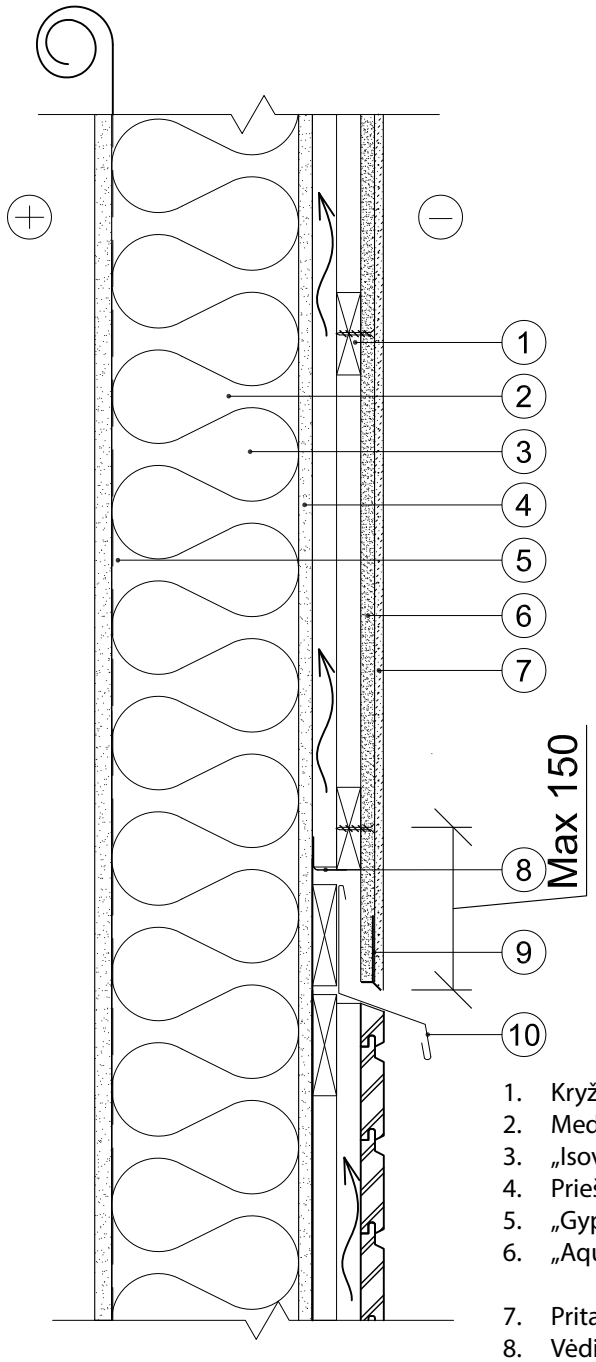

1. Kryžminis medinis karkasas, ≥ 22x75 k600 + ≥ 22x75 k450
2. Medinis statramstis, kas 600 mm
3. „Isover“ mineralinė vata
4. Priešvėjinė plokštė „Glasroc GHS 9 Storm“ arba GTS 9
5. „Gyproc“ vidaus apdailos plokštė, 12,5 mm
6. „Aquaroc“ fasado plokštė, 12,5 mm
   – prisriegimas „Aquaroc“ RST sraigtais
7. Pritaikyta plokščių tinkavimo sistema
8. Vėdinamas kampinis profiliuotis „Gyproc“ 30/30
9. Pradinė tinkavimo sistemos juosta
10. Skarda

KLASIFIKACIJA

Priešgaisrinė klasė	pagal „Gyproc“ žinyną
Oro garsų izoliacija, R'_w	pagal „Gyproc“ žinyną
$R'_w + C_{50–3150}$	pagal „Gyproc“ žinyną

Konstrukcijos detalė

Objektas: VĖDINAMA FASADŲ SISTEMA „AQUAROC“		Proj.nr.	
Turinys: Vertikalus pjūvis, jungtis su plokštėmis dengta siena			
Mk	Rev. –	Data 2013–01–02	Brėžinio nr. AW 07

GYPROC

Saint-Gobain Rakennustuotteet Oy, p.d. 44, 02401 KIRKKONUMMI, tel. 0207 75 411, faksas 0207 75 4300, www.gyproc.fi

HORIZONTALUS PJŪVIS

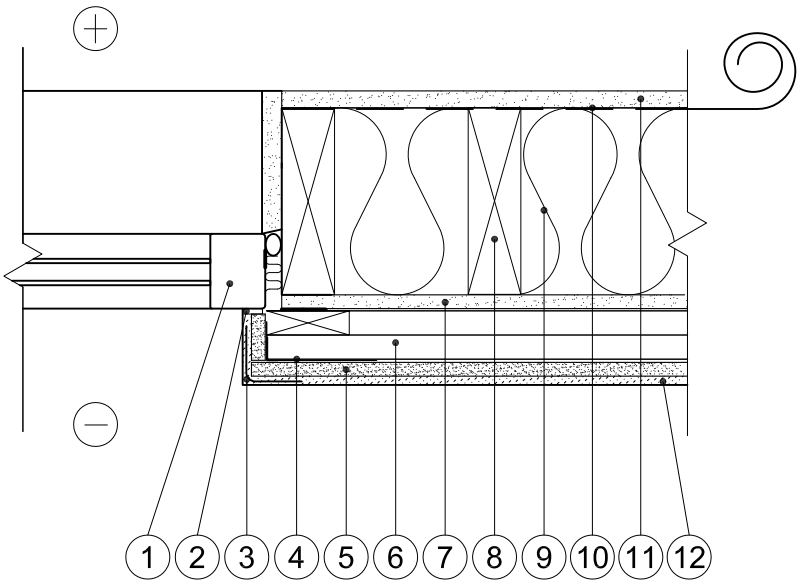

1. Rėmas
2. Lango profiliuotis
3. Kampinis tinkavimo profiliuotis
4. Kampinis profiliuotis „Aquaroc“ AKP 30/50
5. „Aquaroc“ fasado plokštė, 12,5 mm
   – prisriegimas „Aquaroc“ RST sraigtais
6. Kryžminis medinis karkasas, ≥ 22x75 k600 + ≥ 22x75 k450
7. Priešvėjinė plokštė „Glasroc GHS 9 Storm“ arba GTS 9
8. Medinis statramstis, k600 mm
9. „Isover“ mineralinė vata
10. Garo izoliacija, 0,2 mm
11. „Gyproc“ vidaus apdailos plokštė
12. Pritaikyta plokščių tinkavimo sistema

KLASIFIKACIJA

Priešgaisrinė klasė	pagal „Gyproc“ žinyną
Oro garsų izoliacija, R'_w	pagal „Gyproc“ žinyną
$R'_w + C_{50–3150}$	pagal „Gyproc“ žinyną

Konstrukcijos detalė

Objektas: VĖDINAMA FASADŲ SISTEMA „AQUAROC“		Proj.nr.	
Turinys: Horizontalus pjūvis, langų arba durų prijungimas			
Mk	Rev. –	Data 2013–01–02	Brėžinio nr. AW 08

GYPROC

Saint-Gobain Rakennustuotteet Oy, p.d. 44, 02401 KIRKKONUMMI, tel. 0207 75 411, faksas 0207 75 4300, www.gyproc.fi

VERTIKALUS PJŪVIS

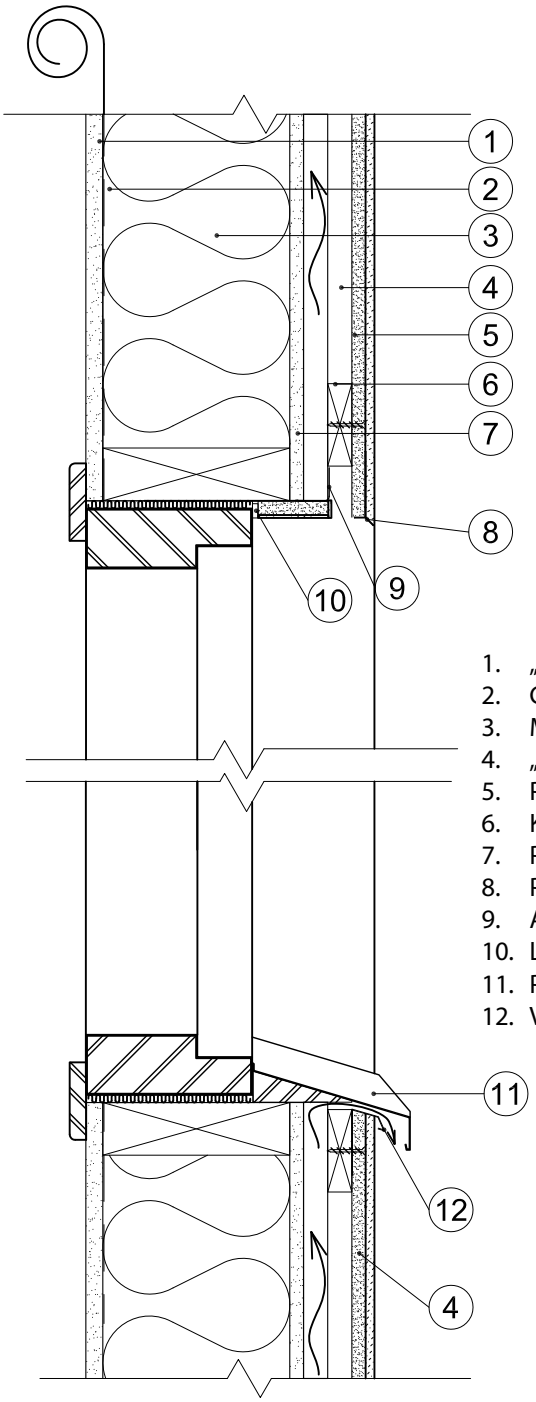

1. „Gyproc“ vidaus apdailos plokštė
2. Garo izoliacija
3. Metalinis statramstis, < k600 mm
4. „Aquaroc“ fasado plokštė, 12,5 mm
5. Pritaikyta plokščių tinkavimo sistema
6. Kryžminis medinis karkasas, ≥ 22x75 k600 + ≥ 22x75 k450
7. Priešvėjinė plokštė „Glasroc GHS 9 Storm“ arba GTS 9
8. Pradinė tinkavimo sistemos juosta
9. Apsauginė plokštelė nuo graužikų „Aquaroc“ AHL 29
10. Lango profiliuotis
11. Palangė
12. Viršutinis profiliuotis

KLASIFIKACIJA

Priešgaisrinė klasė	pagal „Gyproc“ žinyną
Oro garsų izoliacija, R'_w	pagal „Gyproc“ žinyną
$R'_w + C_{50–3150}$	pagal „Gyproc“ žinyną

Konstrukcijos detalė

Objektas: VĖDINAMA FASADŲ SISTEMA „AQUAROC“		Proj.nr.	
Turinys: Vertikalus pjūvis, lango arba durų viršutinė dalis ir lango apačia			
Mk	Rev. –	Data 2013–01–02	Brėžinio nr. AW 09

GYPROC

Saint-Gobain Rakennustuotteet Oy, p.d. 44, 02401 KIRKKONUMMI, tel. 0207 75 411, faksas 0207 75 4300, www.gyproc.fi

HORIZONTALUS PJŪVIS
DEFORMACINĖ SIŪLĖ

Glaistyta deformacinė siūlė

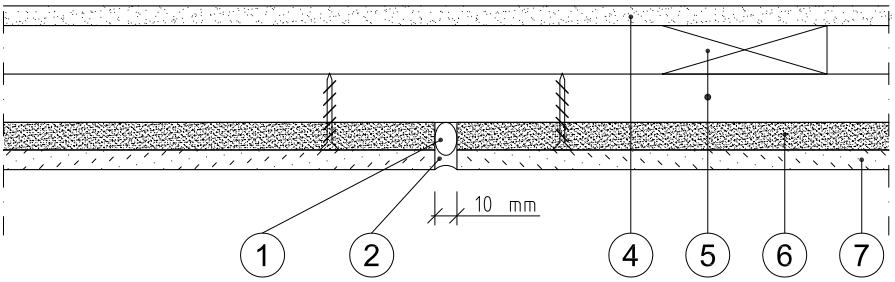

Deformacinė siūlė su profiliuočiu

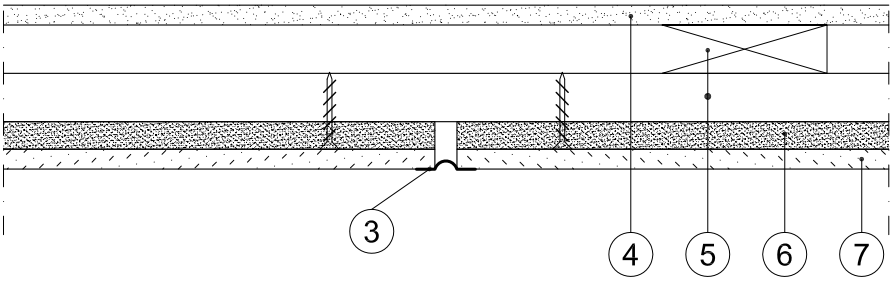

Konstrukcinė deformacinė siūlė

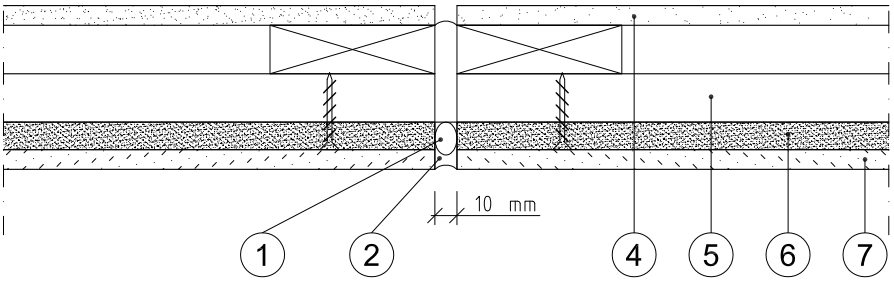

1. 1. Siūlės pagrindo tarpiklis
2. 2. Elastinis siūlės glaistas
3. 3. Deformacinės siūlės profiliuotis
4. 4. Priešvėjinė plokštė „Glasroc GHS 9 Storm“ arba GTS 9
5. 5. Kryžminis medinis karkasas, ≥ 22x75 k600 + ≥ 22x75 k450
6. 6. „Aquaroc“ fasado plokštė, 12,5 mm
7. 7. Pritaikytas plokščių tinkas

KLASIFIKACIJA

Priešgaisrinė klasė	pagal „Gyproc“ žinyną
Oro garsų izoliacija, R'_w	pagal „Gyproc“ žinyną
$R'_w + C_{50–3150}$	pagal „Gyproc“ žinyną

Konstrukcijos detalė

Objektas: VĖDINAMA FASADŲ SISTEMA „AQUAROC“		Proj.nr.	
Turinys: Deformacinė siūlė			
Mk	Rev. –	Data 2013–01–02	Brėžinio nr. AW 10

GYPROC

Saint-Gobain Rakennustuotteet Oy, p.d. 44, 02401 KIRKKONUMMI, tel. 0207 75 411, faksas 0207 75 4300, www.gyproc.fi